Detalle_1

TEE IGUALES

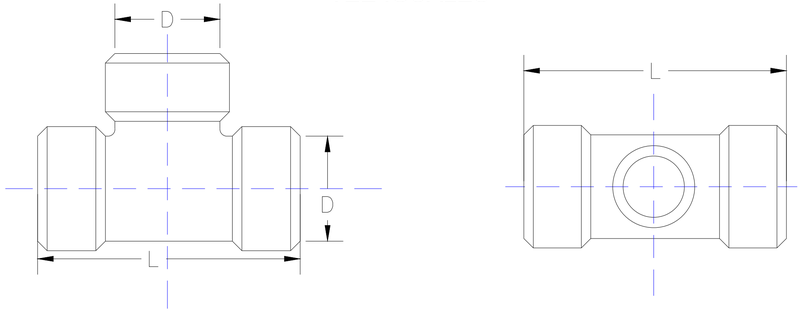

Detalle_2

TEE DESIGUALES

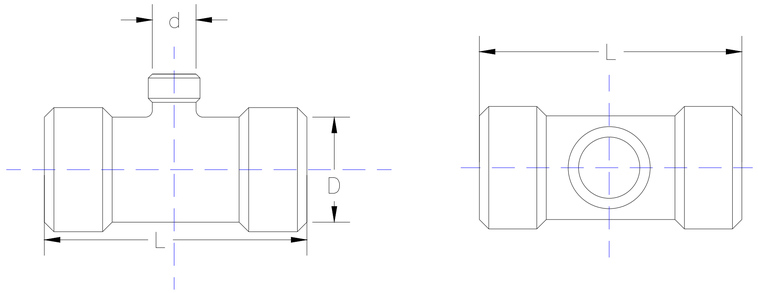

Escala: 1:35

PROYECTO: MEMORIA DE DETALLES CONSTRUCTIVOS COMO OPCIÓN DE GRADO EN LA EMPRESA AGRODINCO

MAPA:

TEE TIPO

Realizado por: VANESSA SALAS URIBE, PASANTE DE INGENIERÍA CIVIL

Revisó:

Aprobó:

Plano No. 1 / 59

N W E S

Escala: INDICADA

0 1 2 Metros

TEE IGUALES

D (mm)	L (mm)	H (mm)
300	1200	550
350	1300	575
400	1400	600
450	1500	625
500	1600	650
600	1800	800
700	2000	850
800	2200	900
900	2400	950
1000	2600	1000
1100	2800	1300
1200	3000	1350
1300	3200	1400
1400	3400	1450
1500	3600	1500
1600	3800	1550
1700	4200	1650
1800	4200	1650
1900	4600	2000
2000	4600	2000
2100	5000	2100
2200	5000	2100
2400	5400	2200
2500	5800	2400
2600	5800	2400
2800	6200	2600
3000	6600	2800

TEE DESIGUALES

D (mm)	L (mm)	H (mm)
300	1200	550
350	1300	575
400	1400	600
450	1500	625
500	1600	650
600	1800	800
700	2000	850
800	2200	900
900	2400	950
1000	2600	1000
1100	2800	1300
1200	3000	1350
1300	3200	1400
1400	3400	1450
1500	3600	1500
1600	3800	1550
1700	4200	1650
1800	4200	1650
1900	4600	2000
2000	4600	2000
2100	5000	2100
2200	5000	2100
2400	5400	2200
2500	5800	2400
2600	5800	2400
2800	6200	2600
3000	6600	2800

Escala: 1:30

PROYECTO: MEMORIA DE DETALLES CONSTRUCTIVOS COMO OPCIÓN DE GRADO EN LA EMPRESA AGRODINCO

MAPA:

TEE GRP

Realizado por:

VANESSA SALAS URIBE
PASANTE DE INGENIERÍA CIVIL

Revisó:

Aprobó:

Plano No. 2 / 59

Escala: 1:20

0 1 2 Metros

Detalle_3

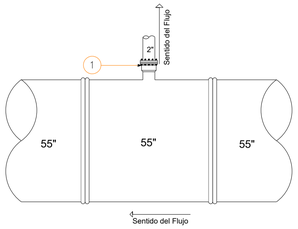

ITEM	DESCRIPCIÓN
1	TEE GRP DE 55"X55"X2"(ELxEBxEL)

Detalle_4

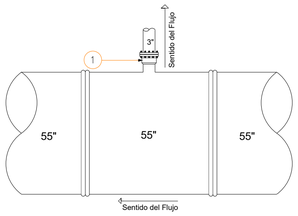

ITEM	DESCRIPCIÓN
1	TEE GRP DE 55"X55"X3"(ELxEBxEL)

Detalle_5

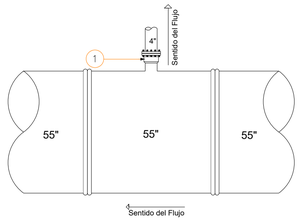

ITEM	DESCRIPCIÓN
1	TEE GRP DE 55"X55"X4"(ELxEBxEL)

Detalle_6

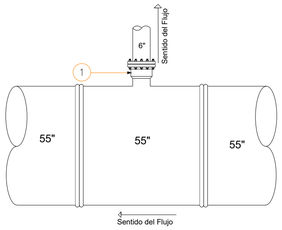

ITEM	DESCRIPCIÓN
1	TEE GRP DE 55"X55"X6"(ELxEBxEL)

Detalle_7

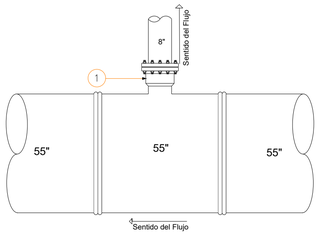

ITEM	DESCRIPCIÓN
1	TEE GRP DE 55"X55"X8"(ELxEBxEL)

Detalle_8

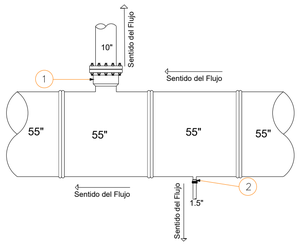

ITEM	DESCRIPCIÓN
1	TEE GRP DE 55"X55"X10"(ELxEBxEL)
2	TEE GRP DE 55"X55"X1.5"(ELxEBxEL)

Detalle_9

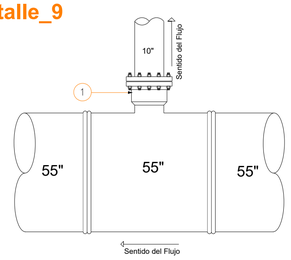

ITEM	DESCRIPCIÓN
1	TEE GRP DE 55"X55"X10"(ELxEBxEL)

Detalle_10

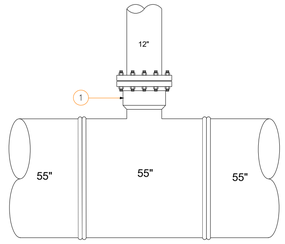

ITEM	DESCRIPCIÓN
1	TEE GRP DN55"xDN12"(ELxEBxEL)

Detalle_11

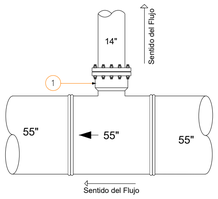

ITEM	DESCRIPCIÓN
1	TEE GRP DN55"xDN14"(ELxEBxEL)

Detalle_12

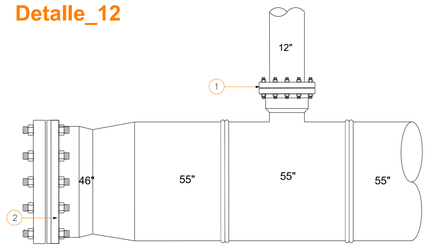

ITEM	DESCRIPCIÓN
1	TEE GRP DN55"xDN12"(ELxEBxEL)
2	REDUCCIÓN GRP DN55"xDN46" (ELxEB)

Detalle_13

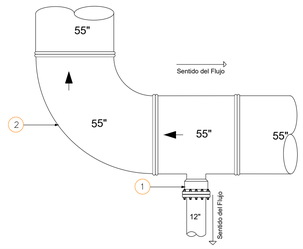

ITEM	DESCRIPCIÓN
1	TEE GRP DE 55"X55"X12"(ELxEBxEL)
2	CODO GRP 90° DE 55"

Detalle_14

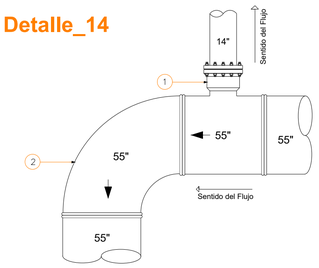

ITEM	DESCRIPCIÓN
1	TEE GRP DN55"xDN14"(ELxEBxEL)
2	CODO GRP 90° DN55"

Fuente: Proyecto 1179

Detalle_15

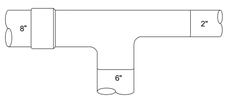

ITEM	DESCRIPCIÓN
1	TEE METALICA 8 C X 6 E X 2 E

Detalle_16

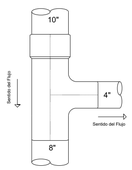

ITEM	DESCRIPCIÓN
1	TEE METÁLICA 10 C X 4 E X 8 E

Detalle_17

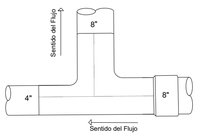

ITEM	DESCRIPCIÓN
1	TEE METALICA 8 C X 8 E X 4 E

Detalle_18

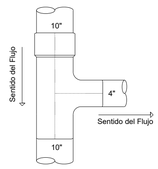

ITEM	DESCRIPCIÓN
1	TEE METALICA 10 C X 4 E X 10 E

PROYECTO: MEMORIA DE DETALLES CONSTRUCTIVOS COMO OPCIÓN DE GRADO EN LA EMPRESA AGRODINCO

MAPA:

TEE METÁLICAS

Realizado por:

VANESSA SALAS URIBE
PASANTE DE INGENIERÍA CIVIL

Revisó:

Aprobó:

Plano No. 3 / 59

Escala: 1:20

0 1 2 Metros

Detalle_15

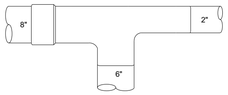

ITEM	DESCRIPCIÓN
1	TEE METÁLICA 8 C X 6 E X 2 E

Detalle_16

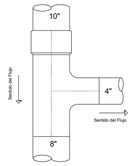

ITEM	DESCRIPCIÓN
1	TEE METÁLICA 10 C X 4 E X 8 E

Detalle_17

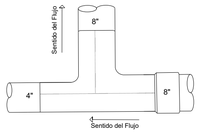

ITEM	DESCRIPCIÓN
1	TEE METALICA 8 C X 8 E X 4 E

Detalle_18

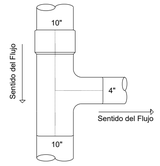

ITEM	DESCRIPCIÓN
1	TEE METALICA 10 C X 4 E X 10 E

Detalle_19

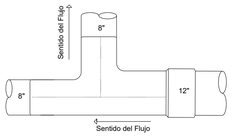

ITEM	DESCRIPCIÓN
1	TEE METALICA 12 C X 8 E X 8 E

Detalle_20

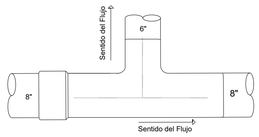

ITEM	DESCRIPCIÓN
1	TEE METALICA 8x6X8"

Detalle_21

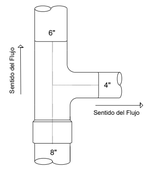

ITEM	DESCRIPCIÓN
1	TEE METALICA 8 C X 4 E X 6 E

Detalle_22

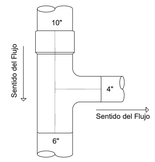

ITEM	DESCRIPCIÓN
1	TEE METALICA 10 C X 4 E X 6 E

Detalle_23

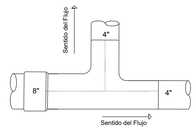

ITEM	DESCRIPCIÓN
1	TEE METALICA 8 C X 4 E X 4 E

Detalle_24

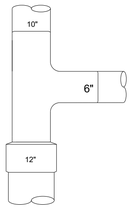

ITEM	DESCRIPCIÓN
1	TEE METALICA 12 C X 6 E X 10 E

Detalle_25

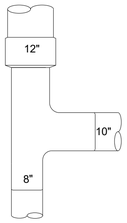

ITEM	DESCRIPCIÓN
1	TEE METALICA 12 C X 10 E X 8 E

Detalle_26

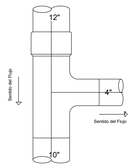

ITEM	DESCRIPCIÓN
1	TEE METALICA 12 C X 4 E X 10 E

Detalle_27

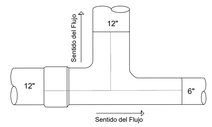

ITEM	DESCRIPCIÓN
1	TEE METALICA 12 C X 12 E X 6 E

Detalle_28

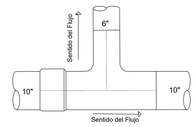

ITEM	DESCRIPCIÓN
1	TEE METALICA 10 C X 6 E X 10 E

Detalle_29

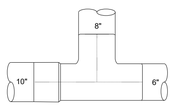

ITEM	DESCRIPCIÓN
1	TEE METALICA 10 B X 8 E X 6 E

Detalle_30

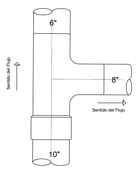

ITEM	DESCRIPCIÓN
1	TEE METALICA 10 C X 8 E X 6 E

Detalle_31

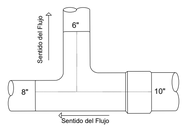

ITEM	DESCRIPCIÓN
1	TEE METALICA 10 C X 6 E X 8 E

Detalle_32

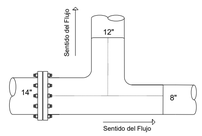

ITEM	DESCRIPCIÓN
1	TEE METALICA 14 B X 12 E X 8 E

Detalle_33

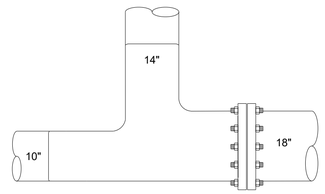

ITEM	DESCRIPCIÓN
1	TEE METALICA 18 B X 14 E X 10 E

PROYECTO: MEMORIA DE DETALLES CONSTRUCTIVOS COMO OPCIÓN DE GRADO EN LA EMPRESA AGRODINCO

MAPA:

TEE METÁLICAS

Realizado por:

VANESSA SALAS URIBE
PASANTE DE INGENIERÍA CIVIL

Revisó:

Aprobó:

Plano No. 4 / 59

N W E S

Escala: 1:20

0 1 2 Metros

Detalle_34

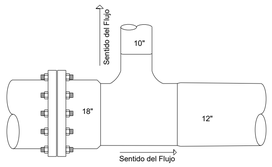

ITEM	DESCRIPCIÓN
1	TEE METALICA 18 B X 10 E X 12 E

Detalle_35

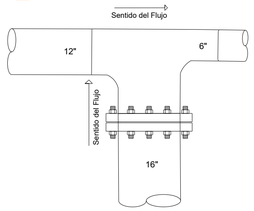

ITEM	DESCRIPCIÓN
1	TEE METALICA 12 E X 16 B X 6 E

Detalle_36

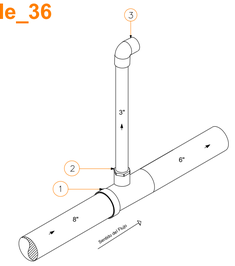

ITEM	DESCRIPCIÓN
1	TEE METALICA 8 C X 3 RM X 6 E
2	ADAPTADOR HEMBRA 3"
3	CODO 90°-3"

Detalle_37

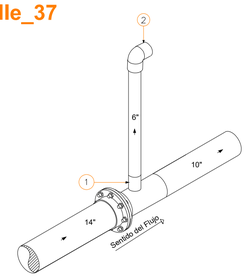

ITEM	DESCRIPCIÓN
1	TEE METALICA 14 B X 6 E X 10 E
2	CODO 90°-6"

Detalle_38

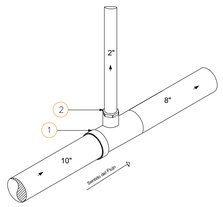

ITEM	DESCRIPCIÓN
1	TEE METALICA 10 C X 2 RM X 8 E
2	ADAPTADOR HEMBRA 2"

Detalle_39

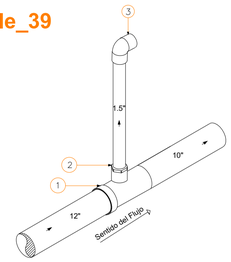

ITEM	DESCRIPCIÓN
1	TEE METALICA 12 C X 1.5 RM X 10 E
2	ADAPTADOR HEMBRA 1.5"
3	CODO 90°-1.5"

Detalle_40

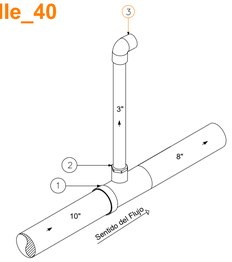

ITEM	DESCRIPCIÓN
1	TEE METALICA 10 C X 3 RM X 8 E
2	ADAPTADOR HEMBRA 3"
3	CODO 90°-3"

Detalle_41

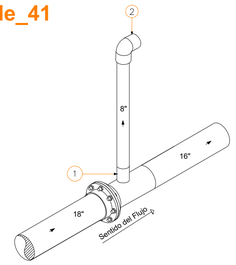

ITEM	DESCRIPCIÓN
1	TEE METALICA 18 B X 8 E X 16 E
2	CODO 90°-8"

Detalle_42

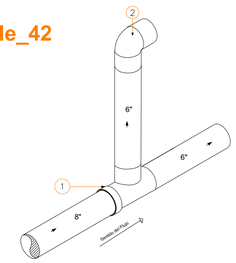

ITEM	DESCRIPCIÓN
1	TEE METALICA 8 C X 6 E X 6 E
2	CODO 90°-6"

Detalle_43

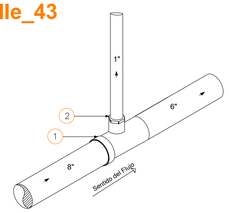

ITEM	DESCRIPCIÓN
1	TEE METALICA 8 C X 1 RM X 6 E
2	ADAPTADOR HEMBRA 1"

Detalle_44

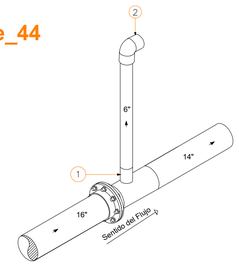

ITEM	DESCRIPCIÓN
1	TEE METALICA 16 B X 6 E X 14 E
2	CODO 90°-6"

Detalle_45

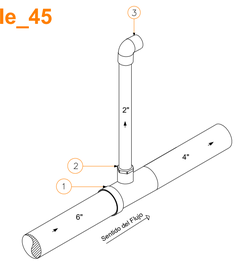

ITEM	DESCRIPCIÓN
1	TEE METALICA 6 C X 2 RM X 4 E
2	ADAPTADOR HEMBRA 2"
3	CODO 90°-2"

Detalle_46

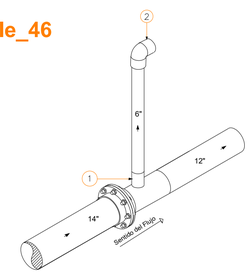

ITEM	DESCRIPCIÓN
1	TEE METALICA 14 B X 6 E X 12 E
2	CODO 90°-6"

Detalle_47

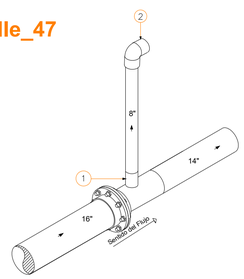

ITEM	DESCRIPCIÓN
1	TEE METALICA 16 B X 8 E X 14 E
2	CODO 90°-8"

Detalle_48

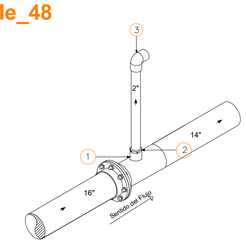

ITEM	DESCRIPCIÓN
1	TEE METALICA 16 B X 2 RM X 14 E
2	ADAPTADOR HEMBRA 2"
3	CODO 90°-2"

PROYECTO: MEMORIA DE DETALLES CONSTRUCTIVOS COMO OPCIÓN DE GRADO EN LA EMPRESA AGRODINCO

MAPA:

TEE PVC

Realizado por:

VANESSA SALAS URIBE
PASANTE DE INGENIERÍA CIVIL

Revisó:

Aprobó:

Plano No. 5 / 59

N
W E
S

Escala: 1:20

0 1 2 Metros

Detalle_49

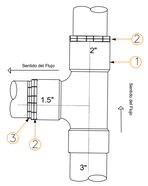

ITEM	DESCRIPCIÓN
1	TEE PVC 3"
2	BUJE SOLDADO PVC 3X2"
3	BUJE SOLDADO PVC 2X1.5"

Detalle_50

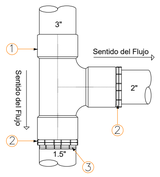

ITEM	DESCRIPCIÓN
1	TEE PVC 3"
2	BUJE SOLDADO PVC 3X2"
3	BUJE SOLDADO PVC 2X1.5"

Detalle_51

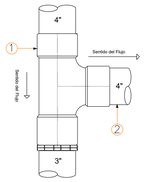

ITEM	DESCRIPCIÓN
1	TEE PVC 4"
2	BUJE SOLDADO PVC 4X3"

Detalle_52

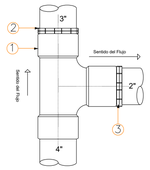

ITEM	DESCRIPCIÓN
1	TEE PVC 4"
2	BUJE SOLDADO PVC 4X3"
3	BUJE SOLDADO PVC 4X2"

Detalle_53

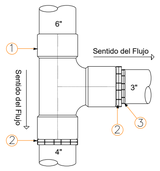

ITEM	DESCRIPCIÓN
1	TEE PVC 6"
2	BUJE SOLDADO PVC 6X4"
3	BUJE SOLDADO PVC 4X3"

Detalle_54

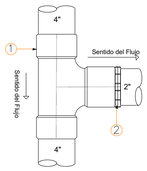

ITEM	DESCRIPCIÓN
1	TEE PVC 4"
2	BUJE SOLDADO PVC 4X2"

Detalle_55

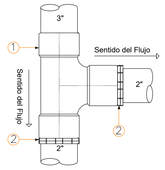

ITEM	DESCRIPCIÓN
1	TEE PVC 3"
2	BUJE SOLDADO PVC 3X2"

Detalle_56

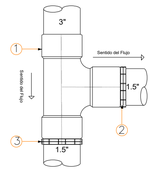

ITEM	DESCRIPCIÓN
1	TEE PVC 3"
2	BUJE SOLDADO PVC 2X1.5"
3	BUJE SOLDADO PVC 3X1.5"

Detalle_57

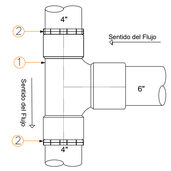

ITEM	DESCRIPCIÓN
1	TEE PVC 6"
2	BUJE SOLDADO PVC 6X4"

Detalle_58

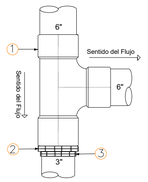

ITEM	DESCRIPCIÓN
1	TEE PVC 6"
2	BUJE SOLDADO PVC 6X4"
3	BUJE SOLDADO PVC 4X3"

Detalle_59

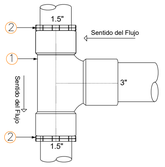

ITEM	DESCRIPCIÓN
1	TEE PVC 3"
2	BUJE SOLDADO PVC 3X1.5"

Detalle_60

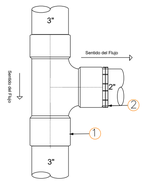

ITEM	DESCRIPCIÓN
1	TEE PVC 3"
2	BUJE SOLDADO PVC 3X2"

Detalle_61

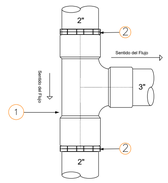

ITEM	DESCRIPCIÓN
1	TEE PVC 3"
2	BUJE SOLDADO PVC 3X2"

Detalle_62

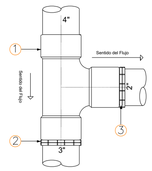

ITEM	DESCRIPCIÓN
1	TEE PVC 4"
2	BUJE SOLDADO PVC 4X3"
3	BUJE SOLDADO PVC 4X2"

Detalle_63

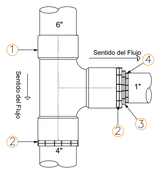

ITEM	DESCRIPCIÓN
1	TEE PVC 6"
2	BUJE SOLDADO PVC 6X4"
3	BUJE SOLDADO PVC 4X2"
4	BUJE SOLDADO PVC 2X1"

Detalle_64

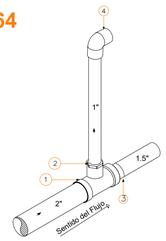

ITEM	DESCRIPCIÓN
1	TEE PVC 2"
2	BUJE SOLDADO PVC 2x1"
3	BUJE SOLDADO PVC 2x1.5"
4	CODO 90°-1"

Detalle_65

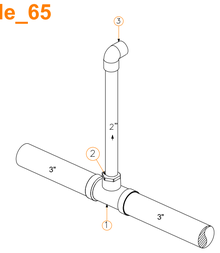

ITEM	DESCRIPCIÓN
1	TEE PVC 3"
2	BUJE SOLDADO PVC 3x2"
3	CODO 90°-2"

Detalle_66

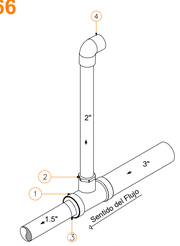

ITEM	DESCRIPCIÓN
1	TEE PVC 3"
2	BUJE SOLDADO PVC 3x2"
3	BUJE SOLDADO PVC 3x1.5"
4	CODO 90°-2"

Detalle_67

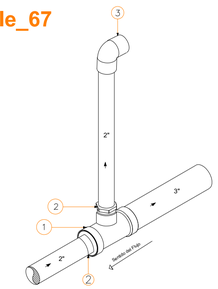

ITEM	DESCRIPCIÓN
1	TEE PVC 3"
2	BUJE SOLDADO PVC 3x2"
3	CODO 90°-2"

PROYECTO: MEMORIA DE DETALLES CONSTRUCTIVOS COMO OPCIÓN DE GRADO EN LA EMPRESA AGRODINCO

MAPA:

TEE PVC

Realizado por:

VANESSA SALAS URIBE
PASANTE DE INGENIERÍA CIVIL

Revisó:

Aprobó:

Plano No. 6 / 59

Escala: 1:20

0 1 2 Metros

Detalle_68

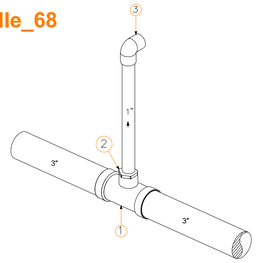

ITEM	DESCRIPCIÓN
1	TEE PVC 3"
2	BUJE SOLDADO PVC 3x1"
3	CODO 90°-1"

Detalle_69

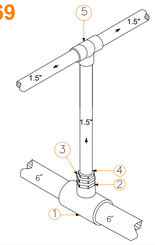

ITEM	DESCRIPCIÓN
1	TEE PVC 6"
2	BUJE SOLDADO PVC 6x4"
3	BUJE SOLDADO PVC 4x2"
4	BUJE SOLDADO PVC 2x1.5"
5	TEE PVC 1.5"

Detalle_70

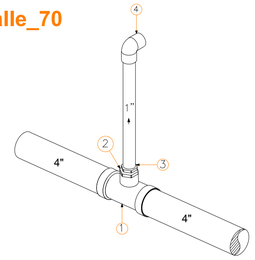

ITEM	DESCRIPCIÓN
1	TEE PVC 4"
2	BUJE SOLDADO PVC 4x2"
3	BUJE SOLDADO PVC 2x1"
4	CODO 90°-1"

Detalle_71

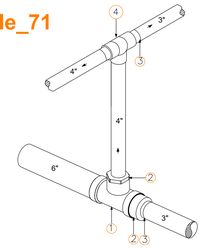

ITEM	DESCRIPCIÓN
1	TEE PVC 6"
2	BUJE SOLDADO PVC 6x4"
3	BUJE SOLDADO PVC 4x3"
4	TEE PVC 4"

Detalle_72

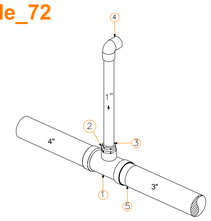

ITEM	DESCRIPCIÓN
1	TEE PVC 4"
2	BUJE SOLDADO PVC 4x2"
3	BUJE SOLDADO PVC 2x1"
4	CODO 90°-1"
5	BUJE SOLDADO PVC 4x3"

Detalle_73

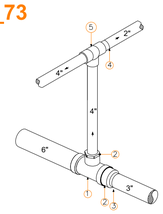

ITEM	DESCRIPCIÓN
1	TEE PVC 6"
2	BUJE SOLDADO PVC 6x4"
3	BUJE SOLDADO PVC 4x2"
4	BUJE SOLDADO PVC 4x3"
5	TEE PVC 4"

Detalle_74

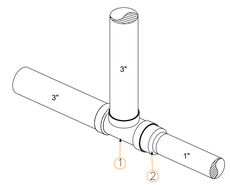

ITEM	DESCRIPCIÓN
1	TEE PVC 3"
2	BUJE SOLDADO PVC 3x1"

Detalle_75

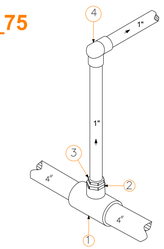

ITEM	DESCRIPCIÓN
1	TEE PVC 4"
2	BUJE SOLDADO PVC 4x2"
3	BUJE SOLDADO PVC 2x1"
4	CODO PVC 1"

Detalle_76

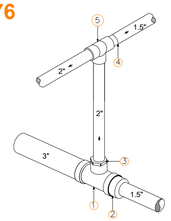

ITEM	DESCRIPCIÓN
1	TEE PVC 3"
2	BUJE SOLDADO PVC 3x1.5"
3	BUJE SOLDADO PVC 3x2"
4	BUJE SOLDADO PVC 2x1.5"
5	TEE PVC 2"

Detalle_77

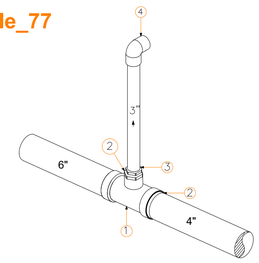

ITEM	DESCRIPCIÓN
1	TEE PVC 4"
2	BUJE SOLDADO PVC 6x4"
3	BUJE SOLDADO PVC 4x3"
4	CODO 90°-1"

Detalle_78

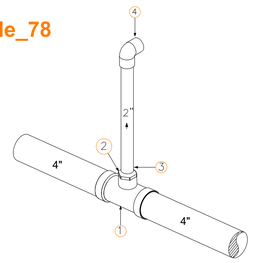

ITEM	DESCRIPCIÓN
1	TEE PVC 4"
2	BUJE SOLDADO PVC 4x2"
3	CODO 90°-1"

Detalle_79

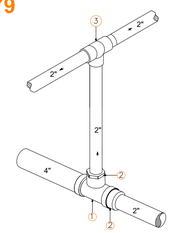

ITEM	DESCRIPCIÓN
1	TEE PVC 4"
2	BUJE SOLDADO PVC 4x2"
3	TEE PVC 2"

Detalle_80

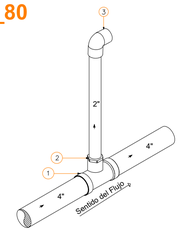

ITEM	DESCRIPCIÓN
1	TEE PVC 4"
2	BUJE SOLDADO PVC 4x2"
3	CODO 90°-2"

Detalle_81

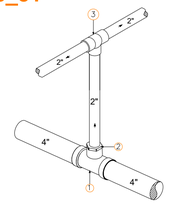

ITEM	DESCRIPCIÓN
1	TEE PVC 4"
2	BUJE SOLDADO PVC 4x2"
3	TEE PVC 2"

PROYECTO: MEMORIA DE DETALLES CONSTRUCTIVOS COMO OPCIÓN DE GRADO EN LA EMPRESA AGRODINCO

MAPA:

CODO PVC

Realizado por:

VANESSA SALAS URIBE
PASANTE DE INGENIERÍA CIVIL

Revisó:

Aprobó:

Plano No. 7 / 59

Escala: INDICADA

0 1 2 Metros

Detalle_82

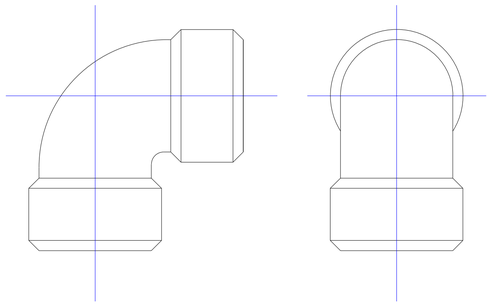

CODO
ø 1.1 – 90°

Detalle_83

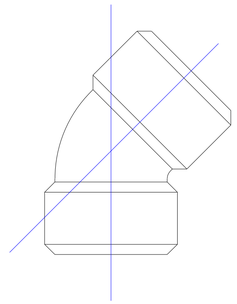

CODO
ø 1.1 – 45°

Detalle_84

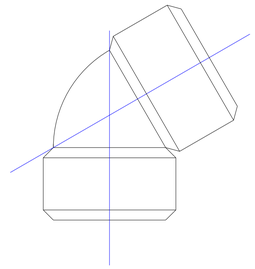

CODO–ø1.1–30°

Detalle_85

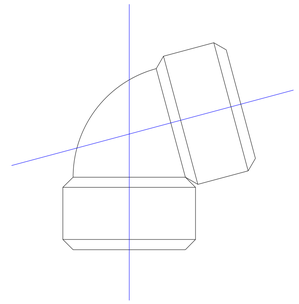

CODO–ø1.1–15°

Escala: 1:30

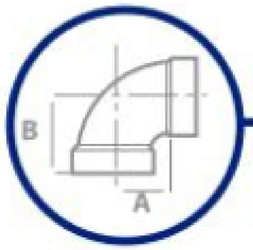

Codo 90°
Campana x Campana

Diámetro Nominal (pulg)	A (mm)	A (pulg)	B (mm)	B (pulg)	Referencia
2	46.05	1.813	65.10	2.563	927790
3	76.20	3.000	114.30	4.500	927792
4	96.85	3.813	141.30	5.563	927794
6	185.00	7.283	263.00	10.354	927796

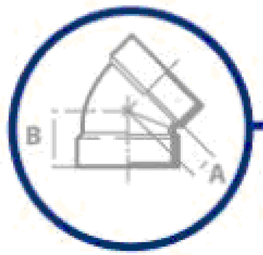

Codo 45°
Campana x Campana

Diámetro Nominal (pulg)	A (mm)	A (pulg)	B (mm)	B (pulg)	Referencia
2	19.05	0.75	38.10	1.50	927591
3	25.40	1.00	63.50	2.50	927593
4	38.89	1.53	82.07	3.28	927595
6	52.80	2.08	129.00	5.08	927603

Escala: 1:25

PROYECTO: MEMORIA DE DETALLES CONSTRUCTIVOS COMO OPCIÓN DE GRADO EN LA EMPRESA AGRODINCO

MAPA:

CODO GRP

Realizado por:

VANESSA SALAS URIBE
PASANTE DE INGENIERÍA CIVIL

Revisó:

Aprobó:

Plano No. 8 / 59

Escala: INDICADA

0 1 2 Metros

Detalle_86

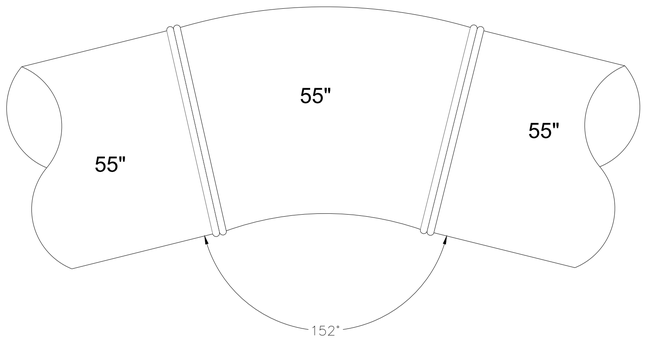

ITEM	DESCRIPCIÓN
1	CODO GRP DN1400 DE 152°

Detalle_87

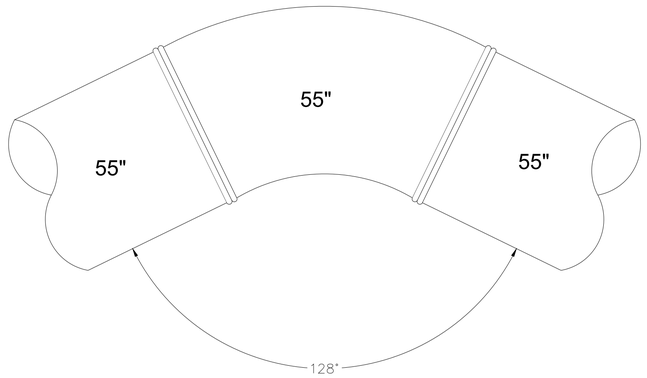

ITEM	DESCRIPCIÓN
1	CODO GRP DN55" DE 128°

Escala: 1:10

Detalle_88

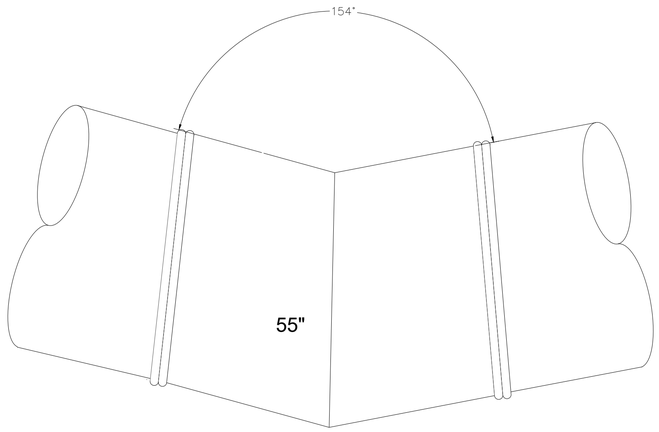

ITEM	DESCRIPCIÓN
1	CODO GRP DN55" DE 154°

Detalle_89

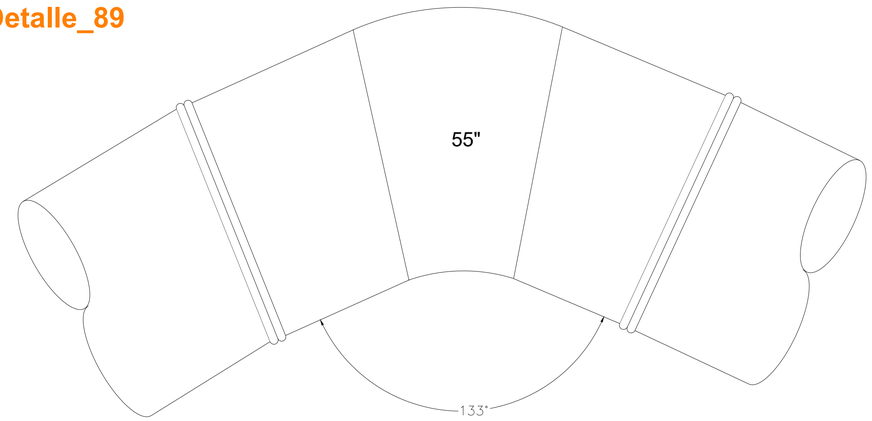

ITEM	DESCRIPCIÓN
1	CODO GRP DN55" DE 133°

Escala: 1:15

PROYECTO: MEMORIA DE DETALLES CONSTRUCTIVOS COMO OPCIÓN DE GRADO EN LA EMPRESA AGRODINCO

MAPA:

CODO METÁLICO

Realizado por: VANESSA SALAS URIBE, PASANTE DE INGENIERÍA CIVIL

Revisó:

Aprobó:

Plano No. 9 / 59

N W E S

Escala: 1:20

0 1 2 Metros

Detalle_90

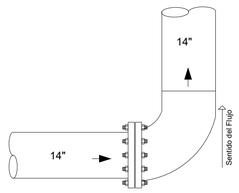

ITEM	DESCRIPCIÓN
1	CODO METALICO 90° 14 B X 14 E

Detalle_91

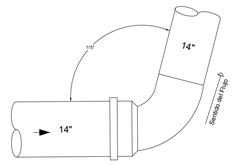

ITEM	DESCRIPCIÓN
1	CODO METALICO 115° 14 C X 14 E

Detalle_92

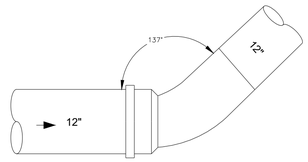

ITEM	DESCRIPCIÓN
1	CODO METALICO 137° 12 C X 12 E

Detalle_93

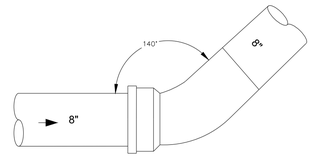

ITEM	DESCRIPCIÓN
1	CODO METALICO 140° 8 C X 8 E

Detalle_94

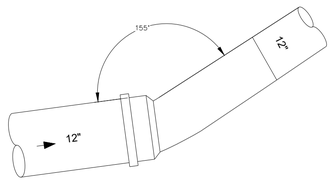

ITEM	DESCRIPCIÓN
1	CODO METALICO 105° 12 C X 12 E

Detalle_95

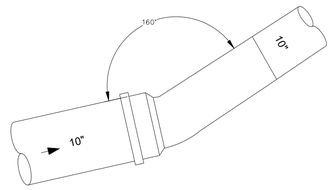

ITEM	DESCRIPCIÓN
1	CODO METALICO 160° 10 C X 10 E

Detalle_96

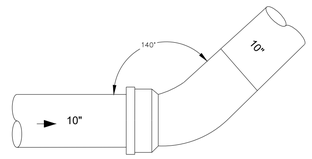

ITEM	DESCRIPCIÓN
1	CODO METALICO 140° 10 C X 10 E

Detalle_103

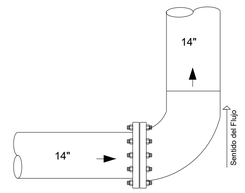

ITEM	DESCRIPCIÓN
1	CODO METALICO 90° 14 B X 14 E

Detalle_97

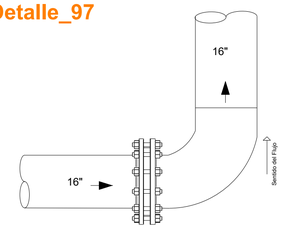

ITEM	DESCRIPCIÓN
1	CODO METALICO 90° 16 B X 16 E

Detalle_98

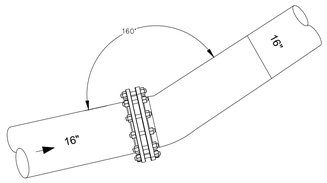

ITEM	DESCRIPCIÓN
1	CODO METALICO 160° 16 B X 16 E

Detalle_99

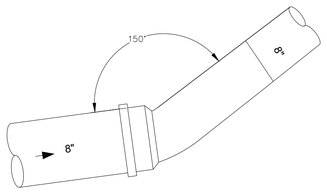

ITEM	DESCRIPCIÓN
1	CODO METALICO 150° 8 C X 8 E

Detalle_100

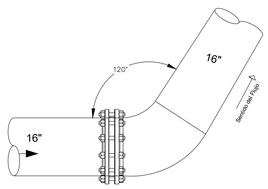

ITEM	DESCRIPCIÓN
1	CODO METALICO 120° 16 B X 16 E

Detalle_101

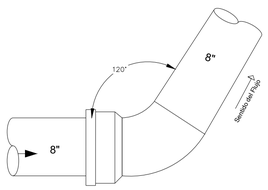

ITEM	DESCRIPCIÓN
1	CODO METALICO 120° 8 C X 8 E

Detalle_102

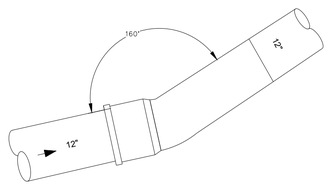

ITEM	DESCRIPCIÓN
1	CODO METALICO 160° 12 C X 12 E

PROYECTO: MEMORIA DE DETALLES CONSTRUCTIVOS COMO OPCIÓN DE GRADO EN LA EMPRESA AGRODINCO

MAPA:

CODO GRP

Realizado por:

VANESSA SALAS URIBE
PASANTE DE INGENIERÍA CIVIL

Revisó:

Aprobó:

Plano No. 10 / 59

N
W E
S

Escala: 1:10

0 0.3 0.6 Metros

Detalle_104

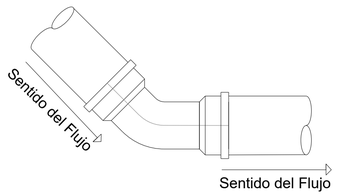

Tubería 4" RDE 41

ITEM	DESCRIPCIÓN
1	CODO PVC 45° DE 4"

Detalle_105

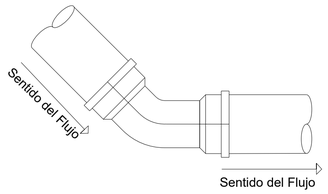

Tubería 2" RDE 41

ITEM	DESCRIPCIÓN
1	CODO PVC 45° DE 2"

Detalle_106

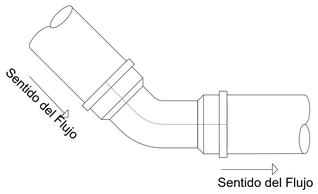

ITEM	DESCRIPCIÓN
1	CODO PVC 45° DE 6"

Detalle_107

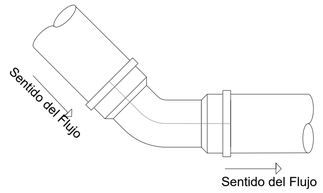

TUBERÍA RDE 51

ITEM	DESCRIPCIÓN
1	CODO PVC 45° DE 4"

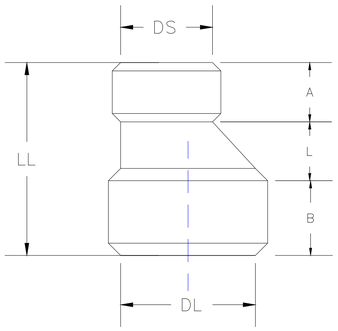

REDUCCIÓN
ø 1.1/0.75m

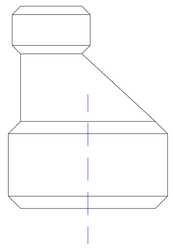

REDUCCIÓN
ø 1.1/0.5m

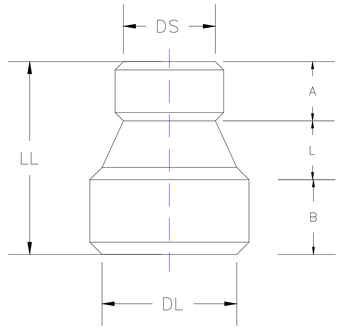

REDUCCIÓN
ø 1.1/0.75m

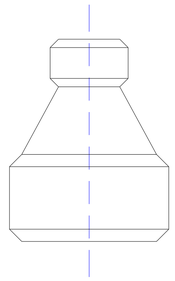

REDUCCIÓN
ø 1.1/0.5m

PROYECTO: MEMORIA DE DETALLES CONSTRUCTIVOS COMO OPCIÓN DE GRADO EN LA EMPRESA AGRODINCO

MAPA:

REDUCCIÓN TIPO

Realizado por: VANESSA SALAS URIBE, PASANTE DE INGENIERÍA CIVIL

Revisó:

Aprobó:

Plano No. 11 / 59

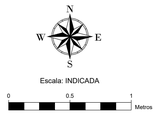

Escala: 1:25

DL (mm)	DS (mm)	A=B (mm)	L (mm)	LL (mm)
300	200	400	250	1050
300	250	400	125	925
350	250	400	250	1050
350	300	400	125	925
400	300	400	250	1050
400	350	400	125	925
450	350	400	250	1050
450	400	400	125	925
500	350	400	375	1175
500	400	400	250	1050
600	400	400	500	1300
600	500	400	250	1050
700	500	400	500	1300
700	600	400	250	1050
800	600	400	500	1300
800	700	400	250	1050
900	700	400	500	1300
900	800	400	250	1050
1000	800	400	500	1300
1000	900	400	250	1050
1100	900	400	500	1300
1100	1000	600	250	1050
1200	1000	500	500	1500
1200	1100	500	250	1250
1300	1100	500	500	1500
1300	1200	500	250	1250

DL (mm)	DS (mm)	A=B (mm)	L (mm)	LL (mm)
1400	1200	500	500	1500
1400	1300	500	250	1250
1500	1300	500	500	1500
1500	1400	500	250	1250
1600	1500	600	250	1450
1600	1400	600	500	1700
1700	1500	600	500	1700
1700	1600	600	250	1450
1800	1400	600	1000	2200
1800	1600	600	500	1700
1900	1700	600	500	1700
1900	1800	600	250	1450
2000	1600	600	1000	2200
2000	1800	600	500	1700
2100	1900	600	500	1700
2100	2000	600	250	1650
2200	2000	600	500	1900
2200	2100	600	250	1650
2400	2200	600	500	1900
2500	2200	750	500	2000
2500	2400	750	250	1750
2600	2400	750	500	2000
2600	2500	750	250	1750
2800	2600	750	500	2000
3000	2800	750	500	2000

Escala: 1:30

PROYECTO: MEMORIA DE DETALLES CONSTRUCTIVOS COMO OPCIÓN DE GRADO EN LA EMPRESA AGRODINCO

MAPA: REDUCCIÓN Y SILLETA

Realizado por: VANESSA SALAS URIBE, PASANTE DE INGENIERÍA CIVIL

Revisó:

Aprobó:

Plano No. 12 / 59

Escala: 1:20

0 1 2 Metros

Detalle_123

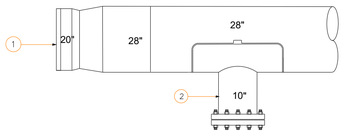

ITEM	DESCRIPCIÓN
1	REDUCCIÓN PEAD DN28"xDN20"
2	SILLETA DE ELECTRO FUSIÓN DN28"xDN10"

Detalle_124

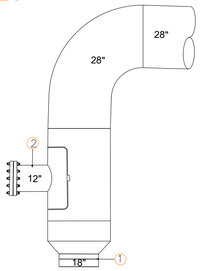

ITEM	DESCRIPCIÓN
1	REDUCCIÓN DN28"xDN18"
2	SILLETA ELECTRO FUSIÓN DN28"xDN12"

Detalle_125

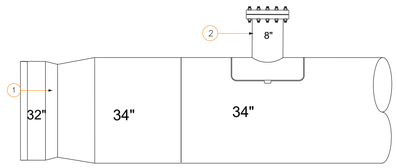

ITEM	DESCRIPCIÓN
1	REDUCCIÓN PEAD DN34"xDN32"
2	SILLETA DE ELECTRO FUSIÓN DN34"xDN8"

Detalle_126

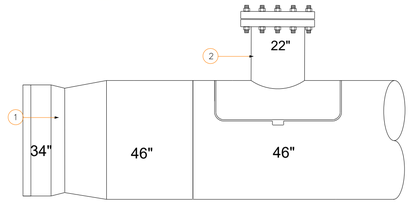

ITEM	DESCRIPCIÓN
1	REDUCCIÓN PEAD DN46"xDN34"
2	SILLETA DE ELECTRO FUSIÓN DN46"xDN22"

Detalle_127

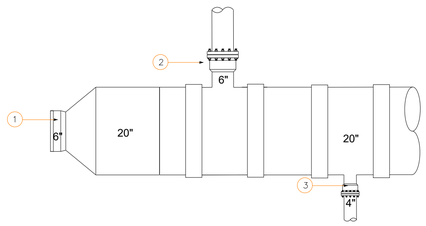

ITEM	DESCRIPCIÓN
1	REDUCCIÓN PEAD DN20"xDN6"
2	TEE REDUCIDA DN20"xDN10"(ELxEBxEL)
3	TEE REDUCIDA DN20"xDN4"(ELxEBxEL)

Detalle_128

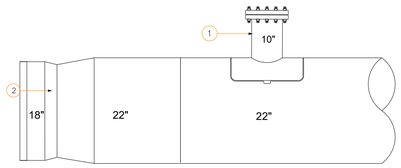

ITEM	DESCRIPCIÓN
1	REDUCCIÓN PEAD DN22"xDN18"
2	SILLETA DE ELECTRO FUSIÓN DN22"xDN10"

Detalle_129

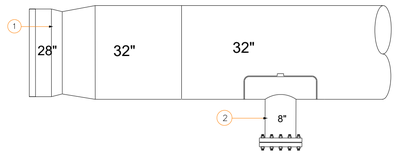

ITEM	DESCRIPCIÓN
1	REDUCCIÓN PEAD DN32"xDN28"
2	SILLETA DE ELECTRO FUSIÓN DN32"xDN8"

Detalle_130

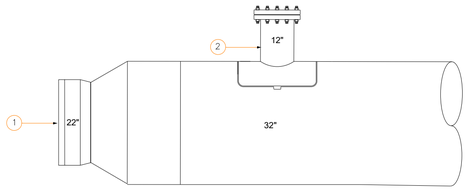

ITEM	DESCRIPCIÓN
1	REDUCCIÓN DN32"xDN22"
2	SILLETA DE ELECTRO FUSIÓN DN32"xDN12"

Detalle_131

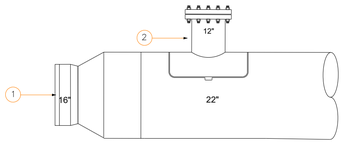

ITEM	DESCRIPCIÓN
1	REDUCCIÓN DN22"xDN16"
2	SILLETA DE ELECTRO FUSIÓN DN22"xDN12"

Detalle_132

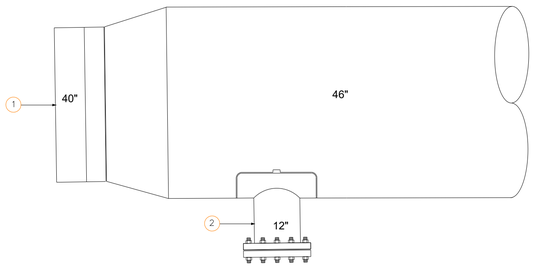

ITEM	DESCRIPCIÓN
1	REDUCCIÓN DN45"xDN40"
2	SILLETA DE ELECTRO FUSIÓN DN46"xDN12"

Detalle_133

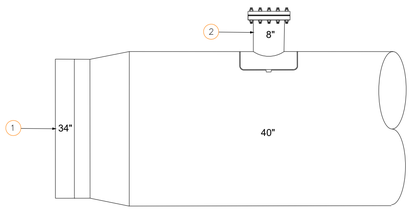

ITEM	DESCRIPCIÓN
1	REDUCCIÓN GRP DN40"xDN34"
2	SILLETA ELECTRO FUSIÓN DN40"xDN8"

Detalle_134

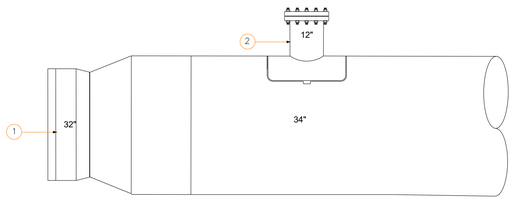

ITEM	DESCRIPCIÓN
1	REDUCCIÓN DN34"xDN32"
2	SILLETA DE ELECTRO FUSIÓN DN34"xDN12"

Detalle_135

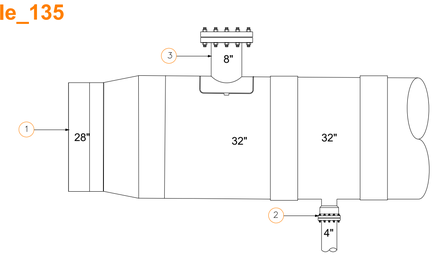

ITEM	DESCRIPCIÓN
1	REDUCCIÓN DN32"xDN28"
2	TEE REDUCIDA DN32"xDN4"(ELxEBxEL)
3	SILLETA DE ELECTRO FUSIÓN DN32"xDN8"

Detalle_136

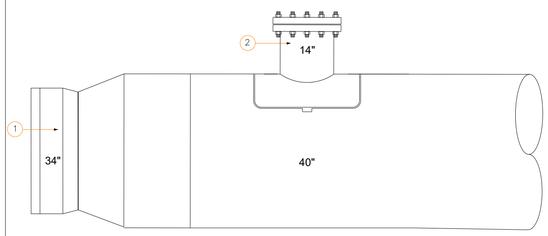

ITEM	DESCRIPCIÓN
1	REDUCCIÓN DN40"xDN34"
2	SILLETA DE ELECTRO FUSIÓN DN40"xDN14"

PROYECTO: MEMORIA DE DETALLES CONSTRUCTIVOS COMO OPCIÓN DE GRADO EN LA EMPRESA AGRODINCO

MAPA: REDUCCIÓN Y SILLETA

Realizado por: VANESSA SALAS URIBE, PASANTE DE INGENIERÍA CIVIL

Revisó:

Aprobó:

Plano No. 13 / 59

Escala: 1:20

0 1 2 Metros

Detalle_137

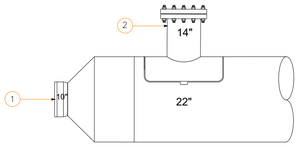

ITEM	DESCRIPCIÓN
1	REDUCCIÓN DN22"XDN10"
2	SILLETA DE ELECTRO FUSIÓN DN22"XDN14"

Detalle_138

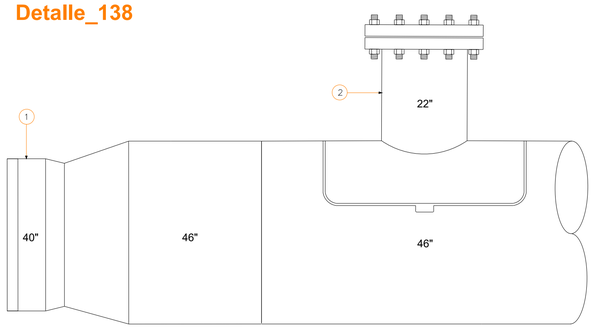

ITEM	DESCRIPCIÓN
1	REDUCCIÓN DN46"xDN40"
2	SILLETA DE ELECTRO FUSIÓN DN46"XDN22"

Detalle_139

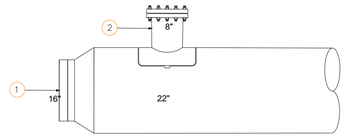

ITEM	DESCRIPCIÓN
1	REDUCCIÓN GRP DN22"XDN16"
2	SILLETA ELECTRO FUSIÓN DN22"XDN8"

Detalle_140

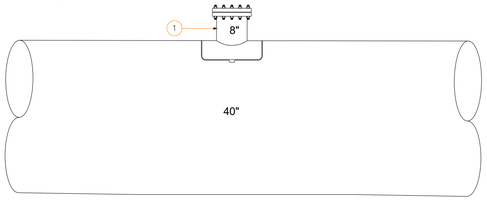

ITEM	DESCRIPCIÓN
1	SILLETA ELECTRO FUSIÓN DN40"XDN8"

Detalle_141

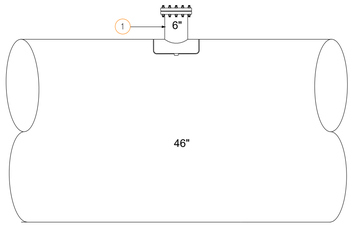

ITEM	DESCRIPCIÓN
1	SILLETA ELECTRO FUSIÓN DN46"XDN6"

Detalle_142

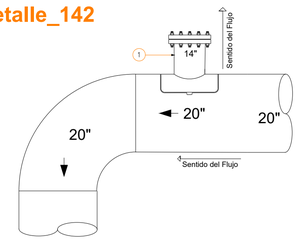

ITEM	DESCRIPCIÓN
1	SILLETA ELECTRO FUSIÓN DN20"xDN14"

Detalle_143

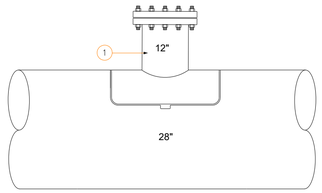

ITEM	DESCRIPCIÓN
1	SILLETA DE ELECTRO FUSIÓN DN28"XDN12"

Detalle_144

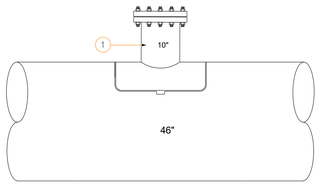

ITEM	DESCRIPCIÓN
1	SILLETA DE ELECTRO FUSIÓN DN46"XDN10"

Detalle_145

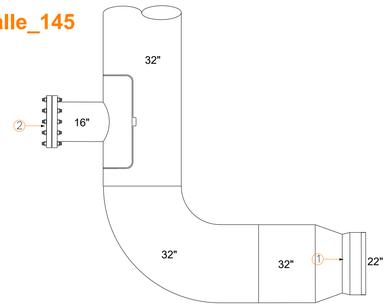

ITEM	DESCRIPCIÓN
1	REDUCCIÓN DN32"X DN22"
2	SILLETA ELECTRO FUSIÓN DN32"X DN16"

Detalle_146

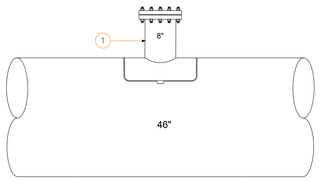

ITEM	DESCRIPCIÓN
1	SILLETA DE ELECTRO FUSIÓN DN46"XDN8"

Detalle_147

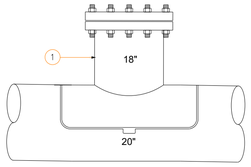

ITEM	DESCRIPCIÓN
1	SILLETA ELECTRO FUSIÓN DN20"XDN18"

Detalle_148

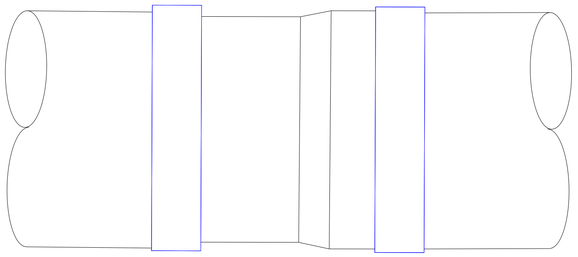

ITEM	DESCRIPCIÓN
1	REDUCCIÓN DN1500XDN1400

Detalle_149

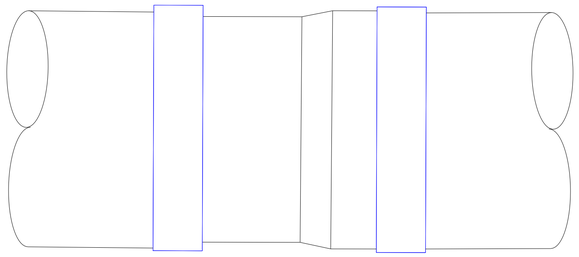

ITEM	DESCRIPCIÓN
1	REDUCCIÓN DN1600XDN1500

PROYECTO: MEMORIA DE DETALLES CONSTRUCTIVOS COMO OPCIÓN DE GRADO EN LA EMPRESA AGRODINCO

MAPA:

TEE REDUCIDA

Realizado por:

VANESSA SALAS URIBE
PASANTE DE INGENIERÍA CIVIL

Revisó:

Aprobó:

Plano No. 14 / 59

N
W E
S

Escala: 1:20

0 1 2 Metros

Detalle_150

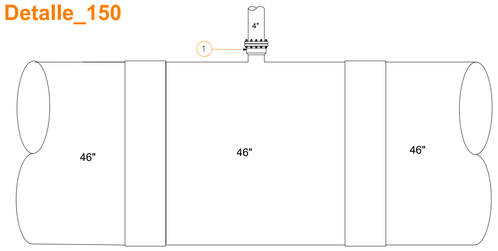

ITEM	DESCRIPCIÓN
1	TEE REDUCIDA DN46"XDN4"(ELxEBxEL)

Detalle_151

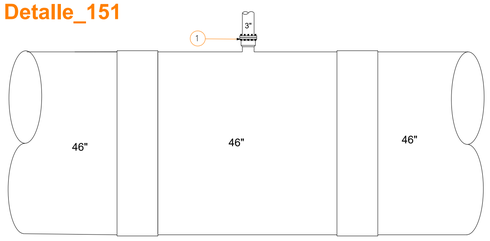

ITEM	DESCRIPCIÓN
1	TEE REDUCIDA DN46"XDN3"(ELxEBxEL)

Detalle_152

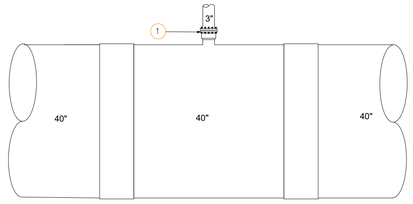

ITEM	DESCRIPCIÓN
1	TEE REDUCIDA DN40"XDN3"(ELxEBxEL)

Detalle_153

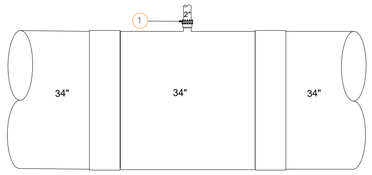

ITEM	DESCRIPCIÓN
1	TEE REDUCIDA DN34"XDN2"(ELxEBxEL)

Detalle_154

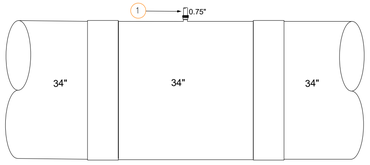

ITEM	DESCRIPCIÓN
1	TEE REDUCIDA DN34"XDN0.75"(ELxEBxEL)

Detalle_155

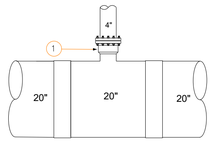

ITEM	DESCRIPCIÓN
1	TEE REDUCIDA DN20"XDN4" (ELxEBxEL)

Detalle_156

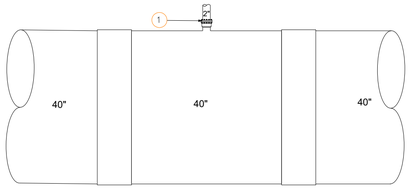

ITEM	DESCRIPCIÓN
1	TEE REDUCIDA DN40"XDN2"(ELxEBxEL)

Detalle_157

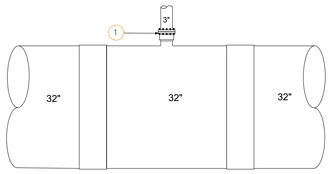

ITEM	DESCRIPCIÓN
1	TEE REDUCIDA DN32"XDN3"(ELxEBxEL)

Detalle_158

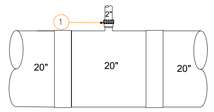

ITEM	DESCRIPCIÓN
1	TEE REDUCIDA DN20"XDN2"(ELxEBxEL)

Detalle_159

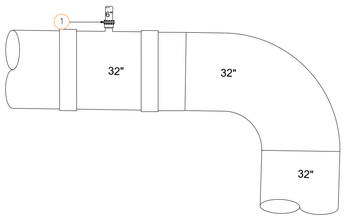

ITEM	DESCRIPCIÓN
1	TEE REDUCIDA DN32"XDN6"(ELxEBxEL)

Detalle_160

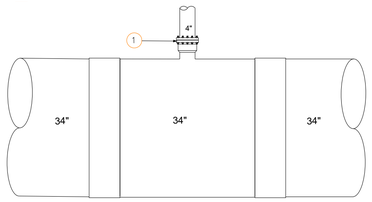

ITEM	DESCRIPCIÓN
1	TEE REDUCIDA DN34"XDN4" (ELxEBxEL)

PROYECTO: MEMORIA DE DETALLES CONSTRUCTIVOS COMO OPCIÓN DE GRADO EN LA EMPRESA AGRODINCO

MAPA: CRUCETA

Realizado por: VANESSA SALAS URIBE, PASANTE DE INGENIERÍA CIVIL

Revisó:

Aprobó:

Plano No. 15 / 59

Escala: 1:10

0 0.3 0.6 Metros

Detalle_161

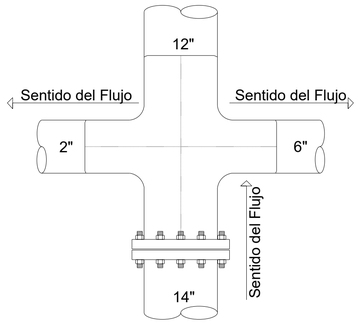

ITEM	DESCRIPCIÓN
1	CRUCETA 14 B X 2 E X 12 E X 6 E

Detalle_162

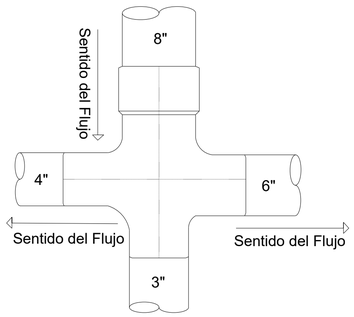

ITEM	DESCRIPCIÓN
1	CRUCETA 4 E X 8 C X 6 E X 3 E

Detalle_163

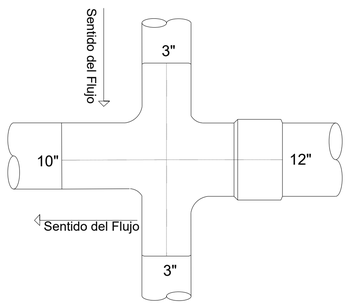

ITEM	DESCRIPCIÓN
1	CRUCETA 3 E X 12 C X 3 E X 10 E

Detalle_164

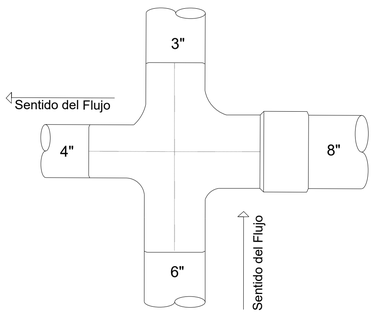

ITEM	DESCRIPCIÓN
1	CRUCETA 3 E X 8 C X 6 E X 4 E

Detalle_165

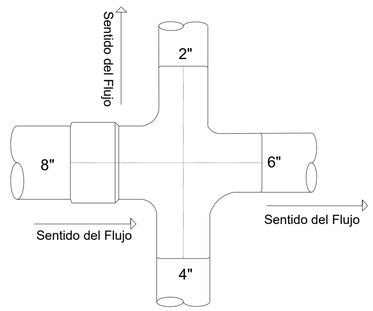

ITEM	DESCRIPCIÓN
1	CRUCETA 2 E X 6 E X 4 E X 8 C

PROYECTO: MEMORIA DE DETALLES CONSTRUCTIVOS COMO OPCIÓN DE GRADO EN LA EMPRESA AGRODINCO

MAPA:

DETALLES TIPO

Realizado por:

VANESSA SALAS URIBE
PASANTE DE INGENIERÍA CIVIL

Revisó:

Aprobó:

Plano No. 16 / 59

N
W E
S

Escala: 1:15

0 0.45 0.9
Metros

Detalle_166

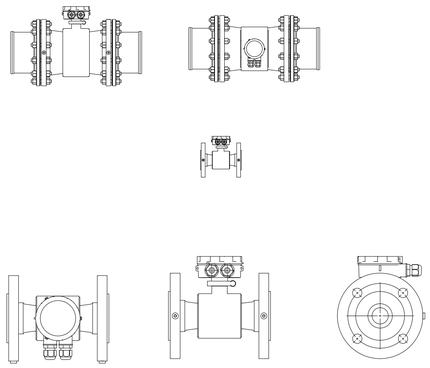

Caudalimetro

Detalle_167

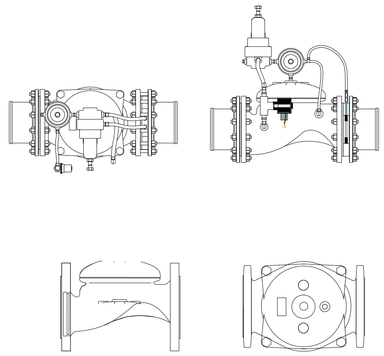

Válvula de control

Detalle_168

Válvula de aire

Detalle_169

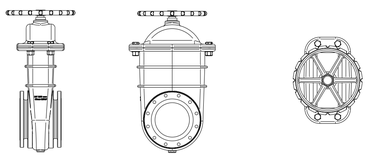

Válvula de compuerta

Detalle_170

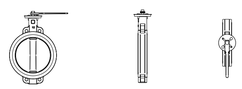

Válvula mariposa

Detalle_171

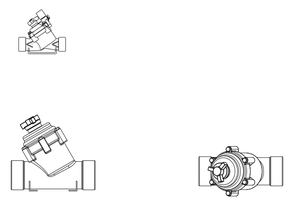

Válvula de control

PROYECTO: MEMORIA DE DETALLES CONSTRUCTIVOS COMO OPCIÓN DE GRADO EN LA EMPRESA AGRODINCO

MAPA:

DETALLES TIPO

Realizado por:

VANESSA SALAS URIBE
PASANTE DE INGENIERÍA CIVIL

Revisó:

Aprobó:

Plano No. 17 / 59

N
W E
S

Escala: 1:10

0 0.1 0.2 Metros

Detalle_172

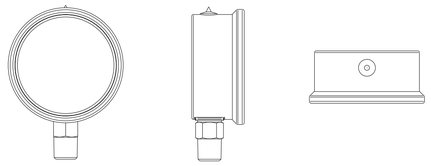

Manometro

Detalle_173

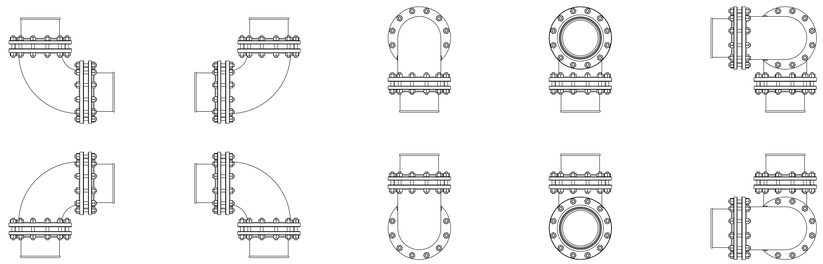

codos bridados 90°

Detalle_174

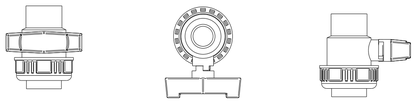

Válvula de bola universal

Detalle_175

Collarin

Detalle_176

Collarin

PROYECTO: MEMORIA DE DETALLES CONSTRUCTIVOS COMO OPCIÓN DE GRADO EN LA EMPRESA AGRODINCO

MAPA:

VÁLVULAS TIPO

Realizado por:

VANESSA SALAS URIBE
PASANTE DE INGENIERÍA CIVIL

Revisó:

Aprobó:

Plano No. 18 / 59

Escala: 1:40

0 1 2 Metros

Detalle_177

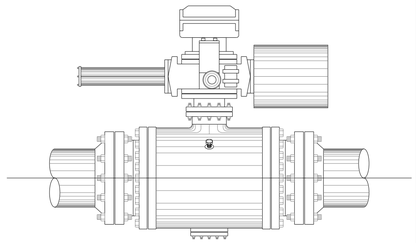

Válvula DE CORTE
SDV

Detalle_178

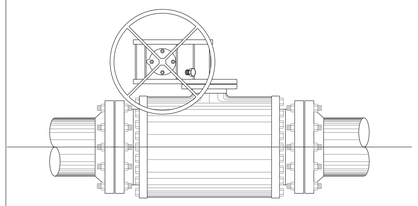

Válvula DE BOLA
Ó
ESFERICA

Detalle_179

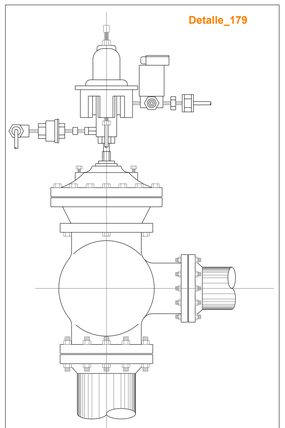

Válvula DE DILUVIO

Detalle_180

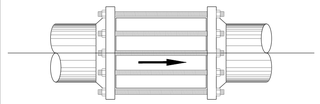

Válvula DUO-CHECK
TIPO OBLEA

Detalle_181

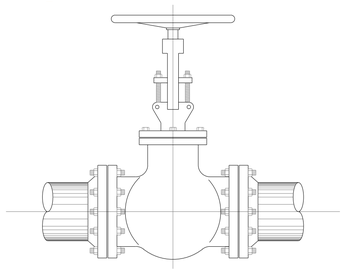

Válvula DE BOLA
OPER. MANUAL

Detalle_182

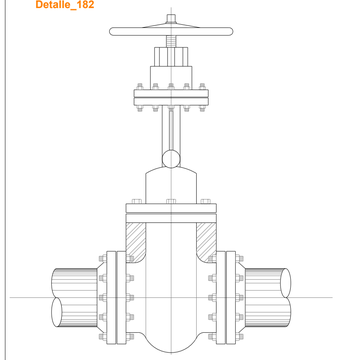

Válvula COMPUERTA

Detalle_183

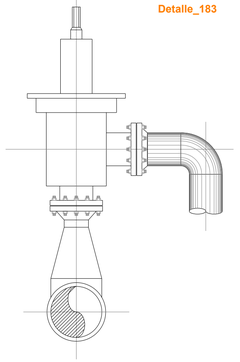

Válvula DE ALIVIO

Detalle_184

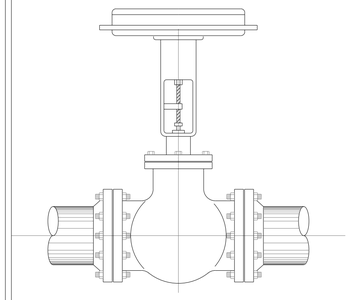

Válvula DE CONTROL

Detalle_185

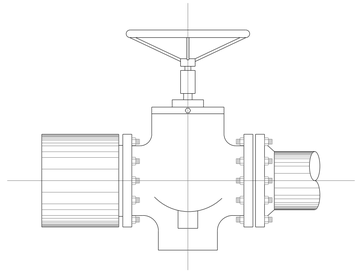

Válvula DE ESTRANGULACION

Detalle_186

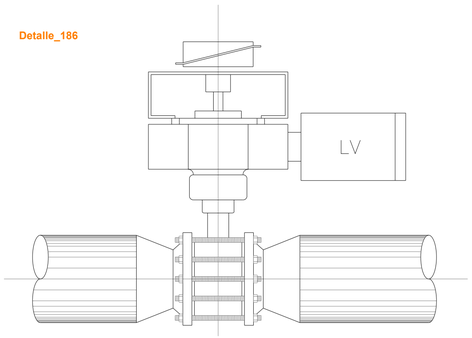

Válvula DE
CONTROL DE NIVEL

Detalle_187

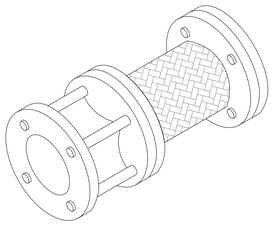

Válvula CHECK
CON JUNTA FLEXIBLE

Detalle_188

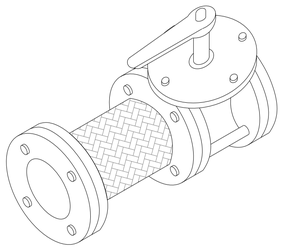

Válvula MARIPOSA
CON JUNTA FLEXIBLE

Detalle_189

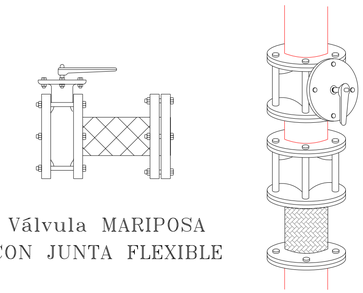

Válvula MARIPOSA
CON JUNTA FLEXIBLE

Detalle_190

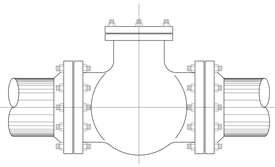

Válvula CHECK
BRIDADA

PROYECTO: MEMORIA DE DETALLES CONSTRUCTIVOS COMO OPCIÓN DE GRADO EN LA EMPRESA AGRODINCO

MAPA:

VÁLVULAS TIPO

Realizado por:

VANESSA SALAS URIBE
PASANTE DE INGENIERÍA CIVIL

Revisó:

Aprobó:

Plano No. 19 / 59

Escala: 1:40

0 1 2 Metros

Detalle_191

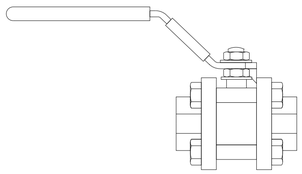

Válvula BOLA

Detalle_192

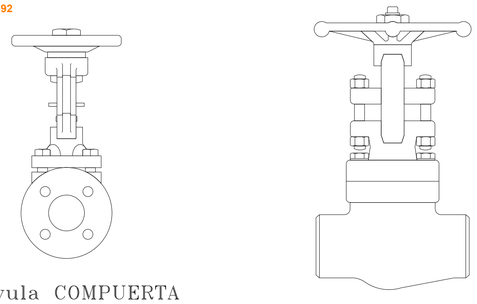

Válvula COMPUERTA CORTE

Detalle_193

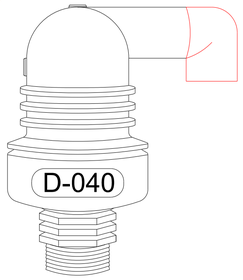

Válvula ELIMINADORA DE AIRE MARCA ARI

Detalle_194

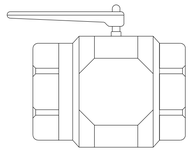

Válvula ESFERICA

Detalle_195

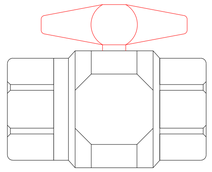

Válvula BOLA DE PVC

Detalle_196

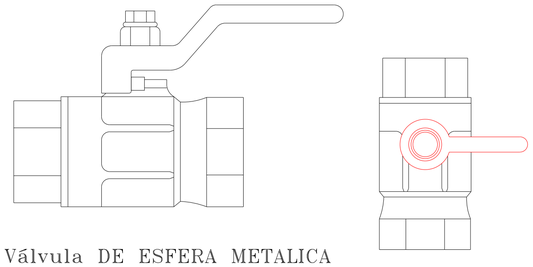

Válvula DE ESFERA METALICA

Detalle_197

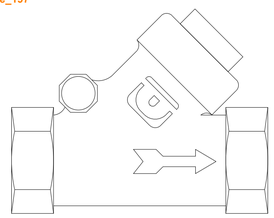

Válvula CHECK

Detalle_198

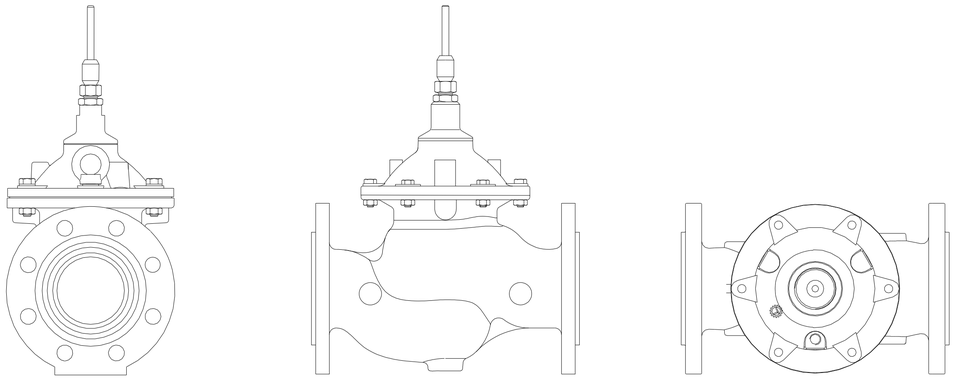

Válvula FLOW CONTROL MARCA DOROT

Detalle_199

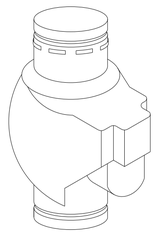

Válvula CHECK DYNA FLOW

Detalle_200

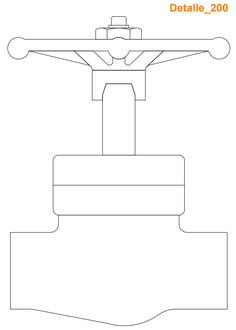

Válvula GLOBO

Detalle_201

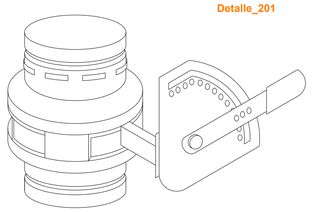

Válvula MARIPOSA DYNA FLOW

Detalle_202

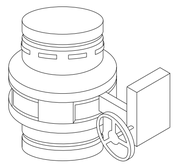

Válvula DE CONTROL DYNA FLOW

PROYECTO: MEMORIA DE DETALLES CONSTRUCTIVOS COMO OPCIÓN DE GRADO EN LA EMPRESA AGRODINCO

MAPA:

VÁLVULAS DE AIRE 2"

Realizado por: VANESSA SALAS URIBE, PASANTE DE INGENIERÍA CIVIL

Revisó:

Aprobó:

Plano No. 20 / 59

Escala: 1:25

0 0.75 1.5 Metros

VÁLVULA DE AIRE TIPO 2 — Tubería PVC 8 pulgadas

Vista en perfil, caja válvula de aire

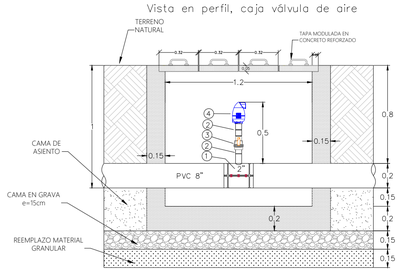

Vista en planta, caja válvula de aire

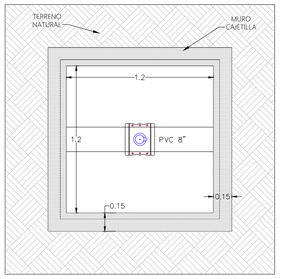

Vista planta/perfil tapa modulada

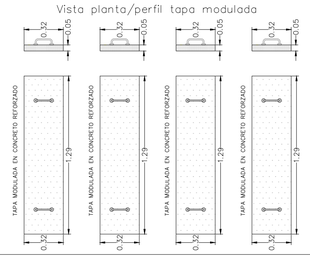

ITEM	DESCRIPCIÓN
1	COLLARÍN METÁLICO ROSCA MACHO 8"x2"
2	ADAPTADOR HEMBRA 2"
3	VÁLVULA DE BOLA SOLDADA PVC 2"
4	VÁLVULA DE AIRE TRIPLE EFECTO 2"

Detalle_206

VÁLVULA DE AIRE TIPO 1 — Tubería PVC 6 pulgadas

Vista en perfil, caja válvula de aire

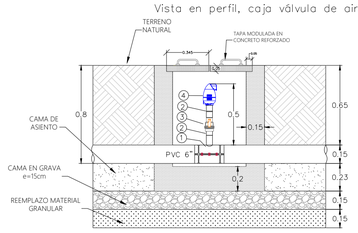

Vista en planta, caja válvula de aire

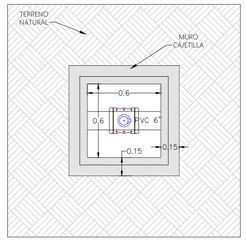

Vista planta/perfil tapa modulada

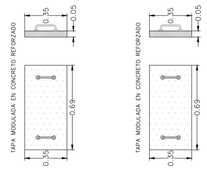

ITEM	DESCRIPCIÓN
1	COLLARÍN METÁLICO ROSCA MACHO 6"x2"
2	ADAPTADOR HEMBRA 2"
3	VÁLVULA DE BOLA SOLDADA PVC 2"
4	VÁLVULA DE AIRE TRIPLE EFECTO 2"

Detalle_205

VÁLVULA DE AIRE TIPO 1 — Tubería PVC 4 pulgadas

Vista en perfil, caja válvula de aire

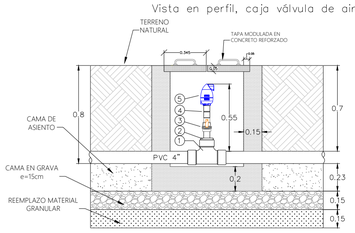

Vista en planta, caja válvula de aire

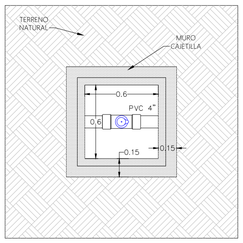

Vista planta/perfil tapa modulada

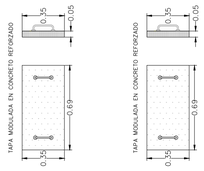

ITEM	DESCRIPCIÓN
1	TEE PVC 4"
2	BUJE SOLDADO PVC 4"x2"
3	VÁLVULA DE BOLA SOLDADA PVC 2"
4	ADAPTADOR HEMBRA 2"
5	VÁLVULA DE AIRE TRIPLE EFECTO 2"

Detalle_203

VÁLVULA DE AIRE TIPO 1 — Tubería PVC 3 pulgadas

Vista en perfil, caja válvula de aire

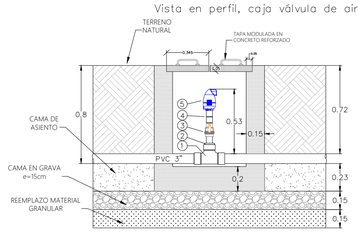

Vista en planta, caja válvula de aire

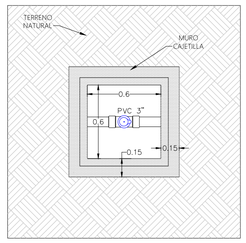

Vista planta/perfil tapa modulada

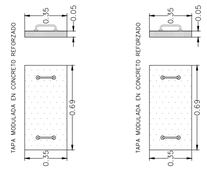

ITEM	DESCRIPCIÓN
1	TEE PVC 3"
2	BUJE SOLDADO PVC 3"x2"
3	VÁLVULA DE BOLA SOLDADA PVC 2"
4	ADAPTADOR HEMBRA 2"
5	VÁLVULA DE AIRE TRIPLE EFECTO 2"

Detalle_204

PROYECTO: MEMORIA DE DETALLES CONSTRUCTIVOS COMO OPCIÓN DE GRADO EN LA EMPRESA AGRODINCO

MAPA:

VÁLVULAS DE AIRE 2"

Realizado por: VANESSA SALAS URIBE, PASANTE DE INGENIERÍA CIVIL

Revisó:

Aprobó:

Plano No. 21 / 59

Escala: 1:25

0 0.75 1.5 Metros

VÁLVULA DE AIRE TIPO 6 — Tubería PVC 16 pulgadas

Vista en perfil, caja válvula de aire

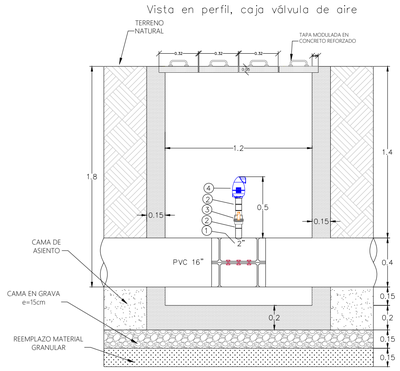

Vista en planta, caja válvula de aire

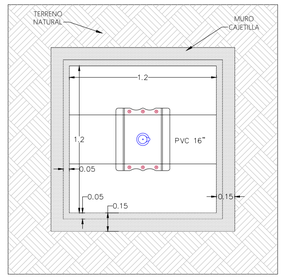

Vista planta/perfil tapa modulada

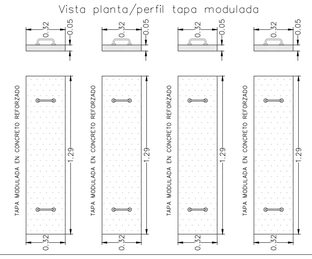

ITEM	DESCRIPCIÓN
1	COLLARÍN METÁLICO ROSCA MACHO 16"X2"
2	ADAPTADOR HEMBRA 2"
3	VÁLVULA DE BOLA SOLDADA PVC 2"
4	VÁLVULA DE AIRE TRIPLE EFECTO 2"

Detalle_210

VÁLVULA DE AIRE TIPO 5 — Tubería PVC 14 pulgadas

Vista en perfil, caja válvula de aire

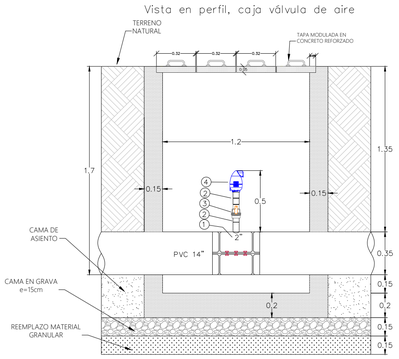

Vista en planta, caja válvula de aire

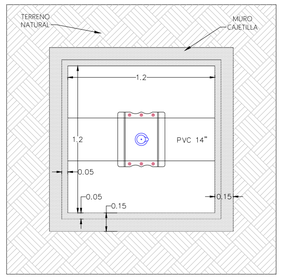

Vista planta/perfil tapa modulada

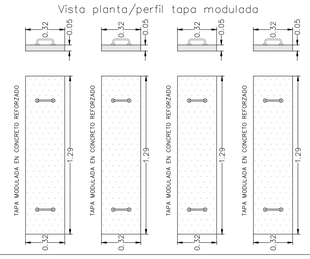

ITEM	DESCRIPCIÓN
1	COLLARÍN METÁLICO ROSCA MACHO 14"X2"
2	ADAPTADOR HEMBRA 2"
3	VÁLVULA DE BOLA SOLDADA PVC 2"
4	VÁLVULA DE AIRE TRIPLE EFECTO 2"

Detalle_209

VÁLVULA DE AIRE TIPO 4 — Tubería PVC 12 pulgadas

Vista en perfil, caja válvula de aire

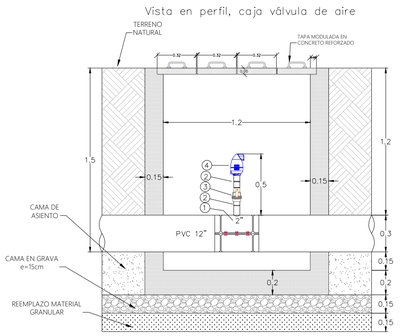

Vista en planta, caja válvula de aire

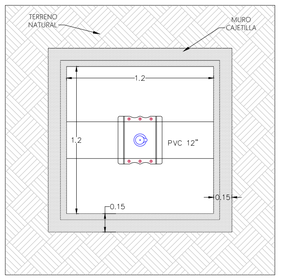

Vista planta/perfil tapa modulada

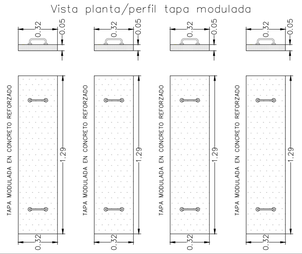

ITEM	DESCRIPCIÓN
1	COLLARÍN METÁLICO ROSCA MACHO 12"X2"
2	ADAPTADOR HEMBRA 2"
3	VÁLVULA DE BOLA SOLDADA PVC 2"
4	VÁLVULA DE AIRE TRIPLE EFECTO 2"

Detalle_208

VÁLVULA DE AIRE TIPO 3 — Tubería PVC 10 pulgadas

Vista en perfil, caja válvula de aire

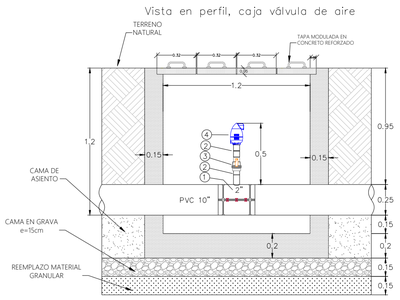

Vista en planta, caja válvula de aire

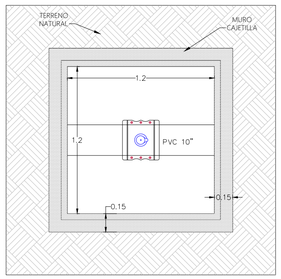

Vista planta/perfil tapa modulada

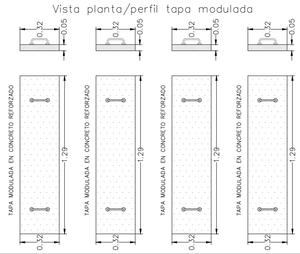

ITEM	DESCRIPCIÓN
1	COLLARÍN METÁLICO ROSCA MACHO 10"X2"
2	ADAPTADOR HEMBRA 2"
3	VÁLVULA DE BOLA SOLDADA PVC 2"
4	VÁLVULA DE AIRE TRIPLE EFECTO 2"

Detalle_207

PROYECTO: MEMORIA DE DETALLES CONSTRUCTIVOS COMO OPCIÓN DE GRADO EN LA EMPRESA AGRODINCO

MAPA:

VÁLVULAS DE AIRE 2"

Realizado por: VANESSA SALAS URIBE, PASANTE DE INGENIERÍA CIVIL

Revisó:

Aprobó:

Plano No. 22 / 59

Escala: 1:15

0 0.5 1 Metros

VÁLVULA DE AIRE TIPO 7

Manguera PEAD 20 pulgadas

Vista en perfil, caja válvula de aire

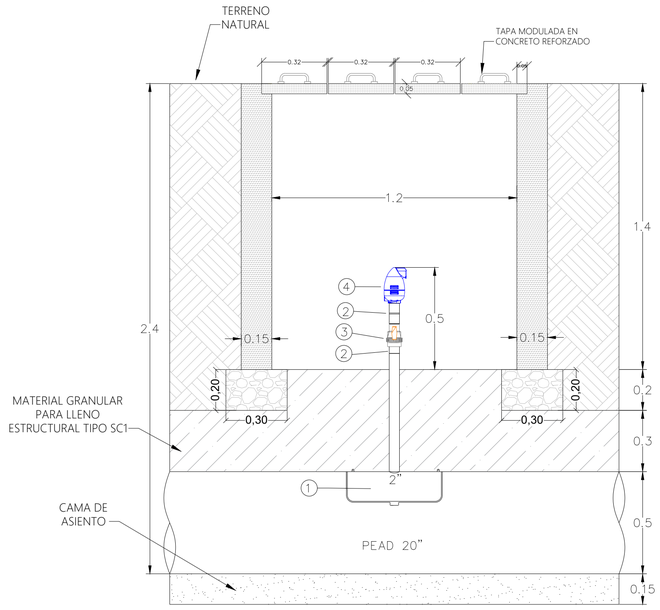

Vista en planta, caja válvula de aire

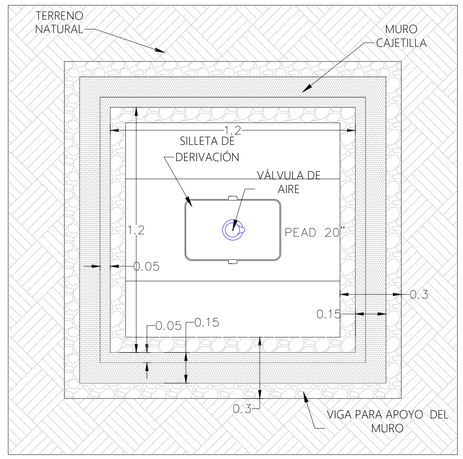

Vista planta/perfil tapa modulada

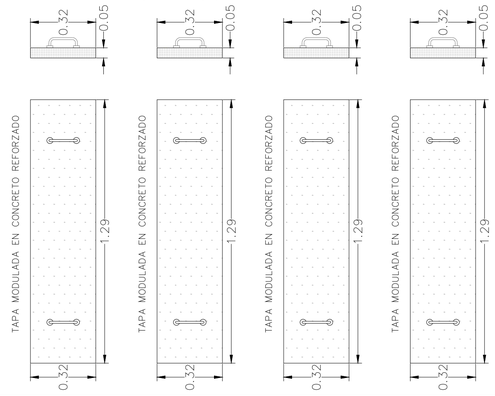

ITEM	DESCRIPCIÓN
1	SILLETA DE DERIVACIÓN ELECTROFUSIÓN ROSCA MACHO 20"X2"
2	ADAPTADOR HEMBRA 2"
3	VÁLVULA DE BOLA SOLDADA PVC 2"
4	VÁLVULA DE AIRE TRIPLE EFECTO 2"

Detalle_211

PROYECTO: MEMORIA DE DETALLES CONSTRUCTIVOS COMO OPCIÓN DE GRADO EN LA EMPRESA AGRODINCO

MAPA:

VÁLVULAS DE AIRE 3"

Realizado por: VANESSA SALAS URIBE, PASANTE DE INGENIERÍA CIVIL

Revisó:

Aprobó:

Plano No. 23 / 59

Escala: 1:25

0 0.75 1.5 Metros

VÁLVULA DE AIRE TIPO 13 / Manguera PEAD 34 pulgadas

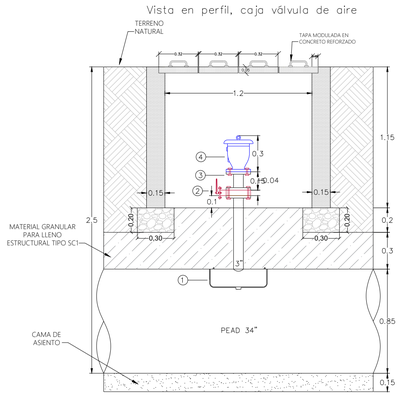

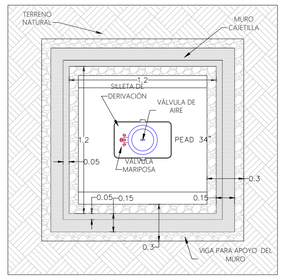

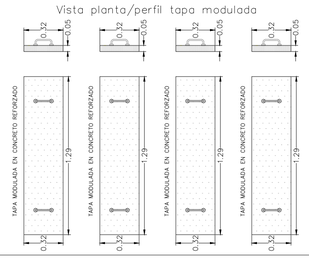

ITEM	DESCRIPCIÓN
1	SILLETA DE DERIVACIÓN ELECTROFUSIÓN BRIDADO 34"X 3"
2	VÁLVULA MARIPOSA 3"
3	EMPAQUES Y TORNILLOS PARA BRIDA 3"
4	VÁLVULA DE AIRE TRIPLE EFECTO 3"

Detalle_217

VÁLVULA DE AIRE TIPO 12 / Manguera PEAD 32 pulgadas

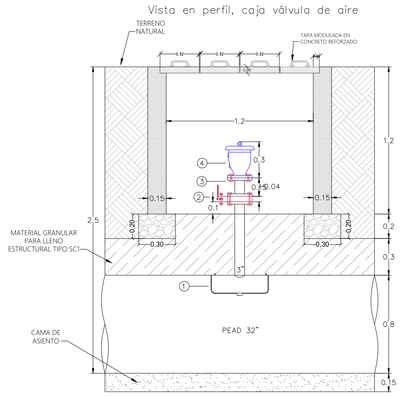

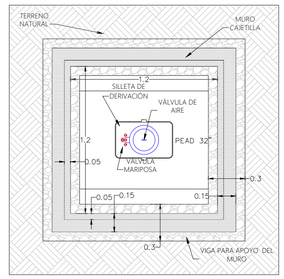

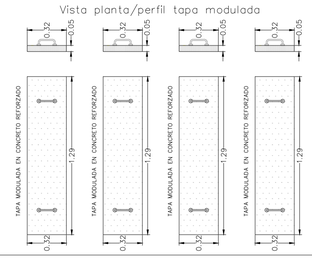

ITEM	DESCRIPCIÓN
1	SILLETA DE DERIVACIÓN ELECTROFUSIÓN BRIDADO 32"X 3"
2	VÁLVULA MARIPOSA 3"
3	EMPAQUES Y TORNILLOS PARA BRIDA 3"
4	VÁLVULA DE AIRE TRIPLE EFECTO 3"

Detalle_216

VÁLVULA DE AIRE TIPO 10 / Manguera PEAD 20 pulgadas

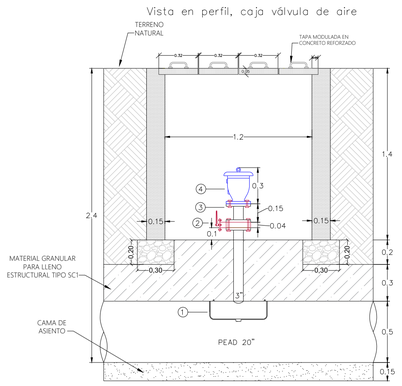

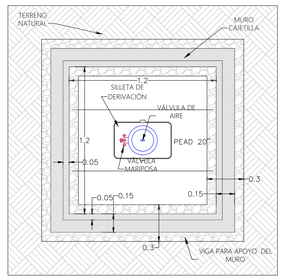

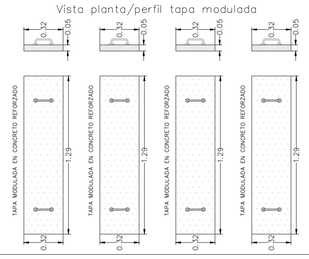

ITEM	DESCRIPCIÓN
1	SILLETA DE DERIVACIÓN ELECTROFUSIÓN BRIDADO 20"X 3"
2	VÁLVULA MARIPOSA 3"
3	EMPAQUES Y TORNILLOS PARA BRIDA 3"
4	VÁLVULA DE AIRE TRIPLE EFECTO 3"

Detalle_214

VÁLVULA DE AIRE TIPO 9 / Tubería PVC 18 pulgadas

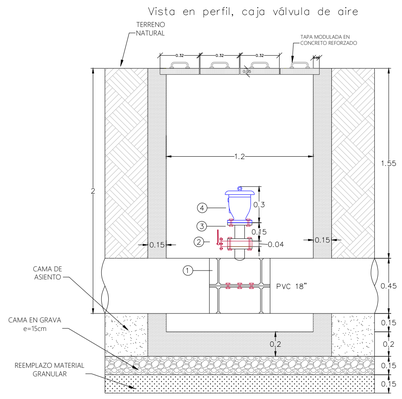

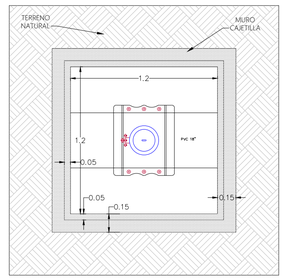

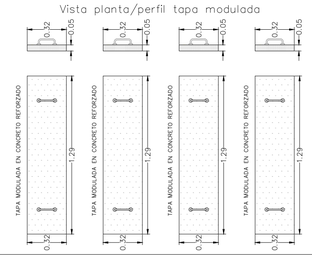

ITEM	DESCRIPCIÓN
1	COLLARIN METÁLICO BRIDADO 18"x3"
2	VÁLVULA MARIPOSA 3"
3	EMPAQUES Y TORNILLOS PARA BRIDA 3"
4	VÁLVULA DE AIRE TRIPLE EFECTO 3

Detalle_213

PROYECTO: MEMORIA DE DETALLES CONSTRUCTIVOS COMO OPCIÓN DE GRADO EN LA EMPRESA AGRODINCO

MAPA:

VÁLVULAS DE AIRE 3"

Realizado por: VANESSA SALAS URIBE, PASANTE DE INGENIERÍA CIVIL

Revisó:

Aprobó:

Plano No. 24 / 59

Escala: 1:25

0 0.75 1.5 Metros

VÁLVULA DE AIRE TIPO 11 / Manguera PEAD 22 pulgadas

Vista en perfil, caja válvula de aire

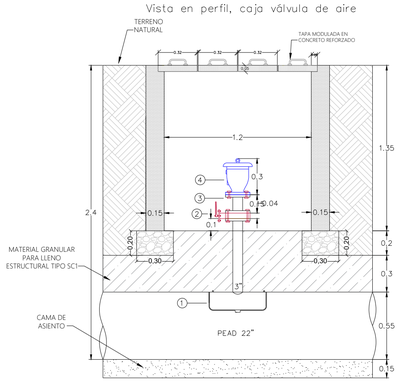

Vista en planta, caja válvula de aire

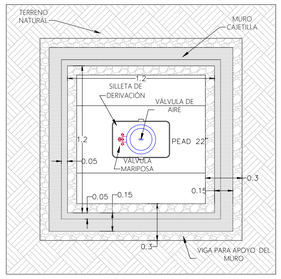

Vista planta/perfil tapa modulada

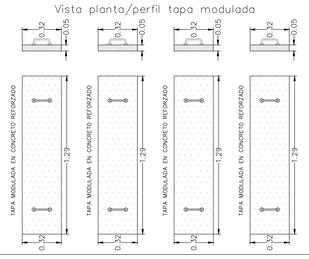

ITEM	DESCRIPCIÓN
1	SILLETA DE DERIVACIÓN ELECTROFUSIÓN BRIDADO 22"X 3"
2	VÁLVULA MARIPOSA 3"
3	EMPAQUES Y TORNILLOS PARA BRIDA 3"
4	VÁLVULA DE AIRE TRIPLE EFECTO 3"

Detalle_215

VÁLVULA DE AIRE TIPO 8 / Tubería PVC 16 pulgadas

Vista en perfil, caja válvula de aire

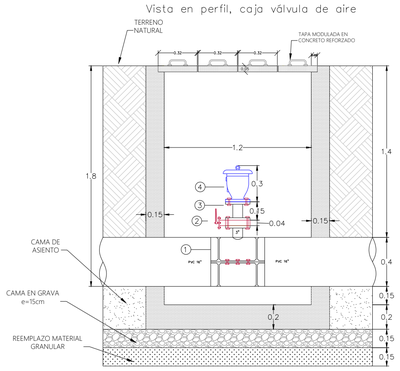

Vista en planta, caja válvula de aire

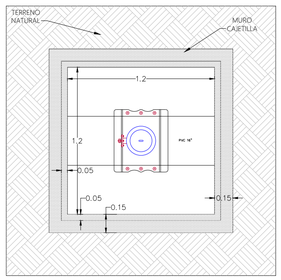

Vista planta/perfil tapa modulada

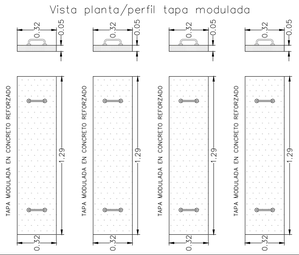

ITEM	DESCRIPCIÓN
1	COLLARIN METÁLICO BRIDADO 16"X3"
2	VÁLVULA MARIPOSA 3"
3	EMPAQUES Y TORNILLOS PARA BRIDA 3"
4	VÁLVULA DE AIRE TRIPLE EFECTO 3"

Detalle_212

PROYECTO: MEMORIA DE DETALLES CONSTRUCTIVOS COMO OPCIÓN DE GRADO EN LA EMPRESA AGRODINCO

MAPA:

VÁLVULAS DE AIRE 4"

Realizado por: VANESSA SALAS URIBE, PASANTE DE INGENIERÍA CIVIL

Revisó:

Aprobó:

Plano No. 25 / 59

Escala: 1:25

0 0.75 1.5 Metros

VÁLVULA DE AIRE TIPO 16 — Manguera PEAD 34 pulgadas

Vista en perfil, caja válvula de aire

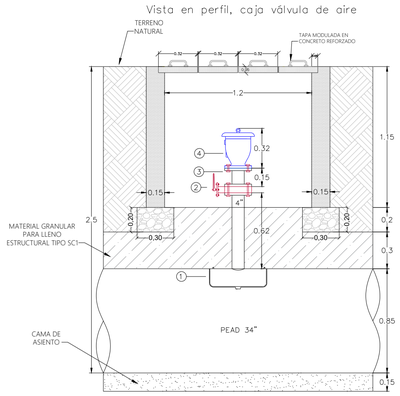

Vista en planta, caja válvula de aire

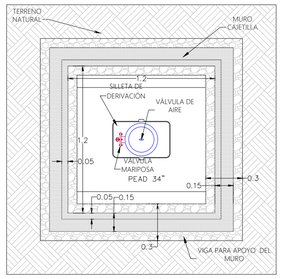

Vista planta/perfil tapa modulada

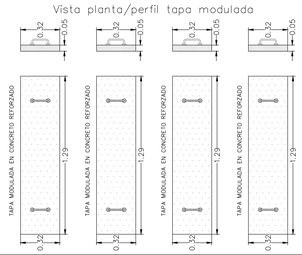

ITEM	DESCRIPCIÓN
1	SILLETA DE DERIVACIÓN ELECTROFUSIÓN BRIDADO 34"X 4"
2	VÁLVULA MARIPOSA 4
3	EMPAQUES Y TORNILLOS PARA BRIDA 4"
4	VÁLVULA DE AIRE TRIPLE EFECTO 4"

Detalle_220

VÁLVULA DE AIRE TIPO 15 — Manguera PEAD 32 pulgadas

Vista en perfil, caja válvula de aire

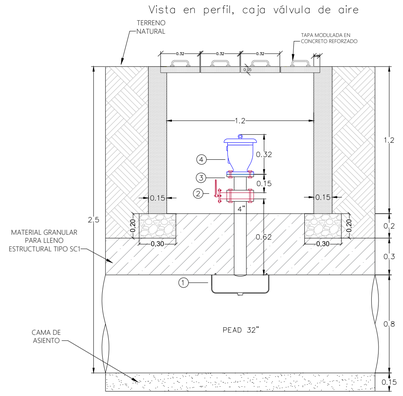

Vista en planta, caja válvula de aire

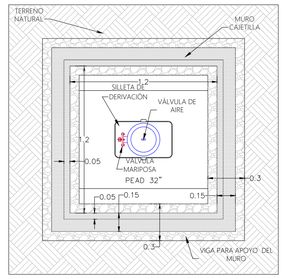

Vista planta/perfil tapa modulada

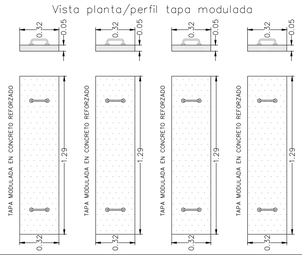

ITEM	DESCRIPCIÓN
1	SILLETA DE DERIVACIÓN ELECTROFUSIÓN BRIDADO 32"X 4"
2	VÁLVULA MARIPOSA 4
3	EMPAQUES Y TORNILLOS PARA BRIDA 4"
4	VÁLVULA DE AIRE TRIPLE EFECTO 4"

Detalle_219

VÁLVULA DE AIRE TIPO 14 — Manguera PEAD 28 pulgadas

Vista en perfil, caja válvula de aire

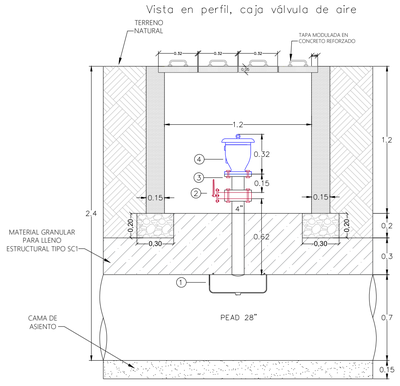

Vista en planta, caja válvula de aire

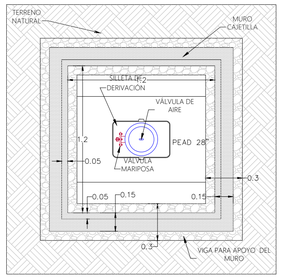

Vista planta/perfil tapa modulada

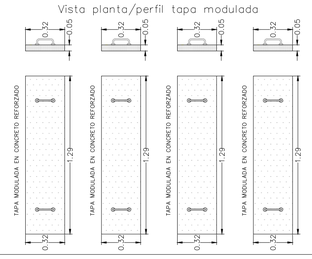

ITEM	DESCRIPCIÓN
1	SILLETA DE DERIVACIÓN ELECTROFUSIÓN BRIDADO 28"X 4"
2	VÁLVULA MARIPOSA 4
3	EMPAQUES Y TORNILLOS PARA BRIDA 4"
4	VÁLVULA DE AIRE TRIPLE EFECTO 4"

Detalle_218

PROYECTO: MEMORIA DE DETALLES CONSTRUCTIVOS COMO OPCIÓN DE GRADO EN LA EMPRESA AGRODINCO

MAPA:

VÁLVULAS DE AIRE 6"

Realizado por: VANESSA SALAS URIBE, PASANTE DE INGENIERÍA CIVIL

Revisó:

Aprobó:

Plano No. 26 / 59

Escala: 1:25

0 0.75 1.5 Metros

VÁLVULA DE AIRE TIPO 18 / Manguera PEAD 46 pulgadas

Vista en perfil, caja válvula de aire

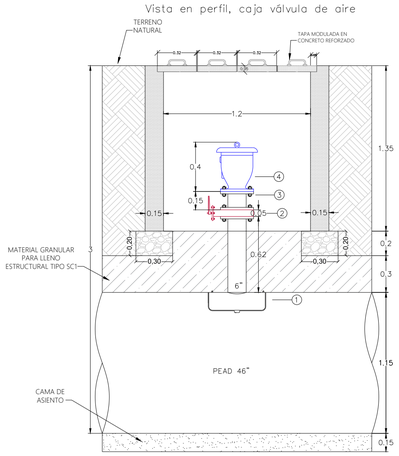

Vista en planta, caja válvula de aire

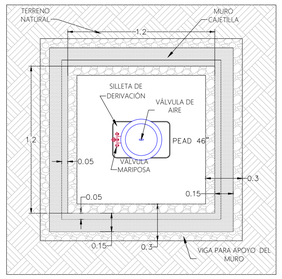

Vista planta/perfil tapa modulada

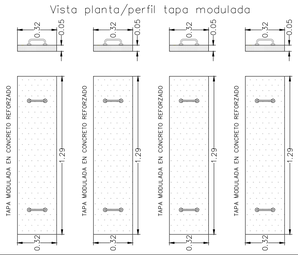

ITEM	DESCRIPCIÓN
1	SILLETA DE DERIVACIÓN ELECTROFUSIÓN BRIDADO 46"X 6"
2	VÁLVULA MARIPOSA 6"
3	EMPAQUES Y TORNILLOS PARA BRIDA 6"
4	VÁLVULA DE AIRE TRIPLE EFECTO 6"

Detalle_222

VÁLVULA DE AIRE TIPO 17 / Manguera PEAD 40 pulgadas

Vista en perfil, caja válvula de aire

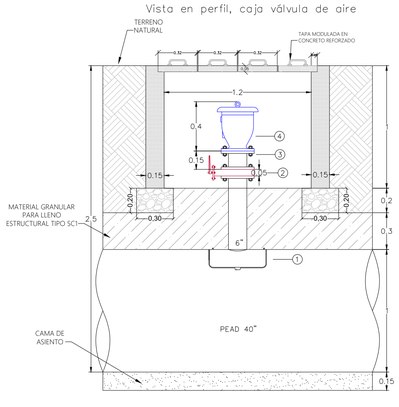

Vista en planta, caja válvula de aire

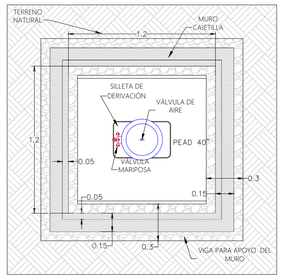

Vista planta/perfil tapa modulada

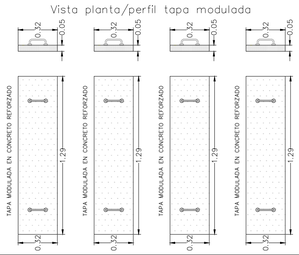

ITEM	DESCRIPCIÓN
1	SILLETA DE DERIVACIÓN ELECTROFUSIÓN BRIDADO 40"X 6"
2	VÁLVULA MARIPOSA 6"
3	EMPAQUES Y TORNILLOS PARA BRIDA 6"
4	VÁLVULA DE AIRE TRIPLE EFECTO 6"

Detalle_221

VÁLVULA DE AIRE TIPO 19 / Tuberia GRP 55 pulgadas

Vista en perfil, caja válvula de aire

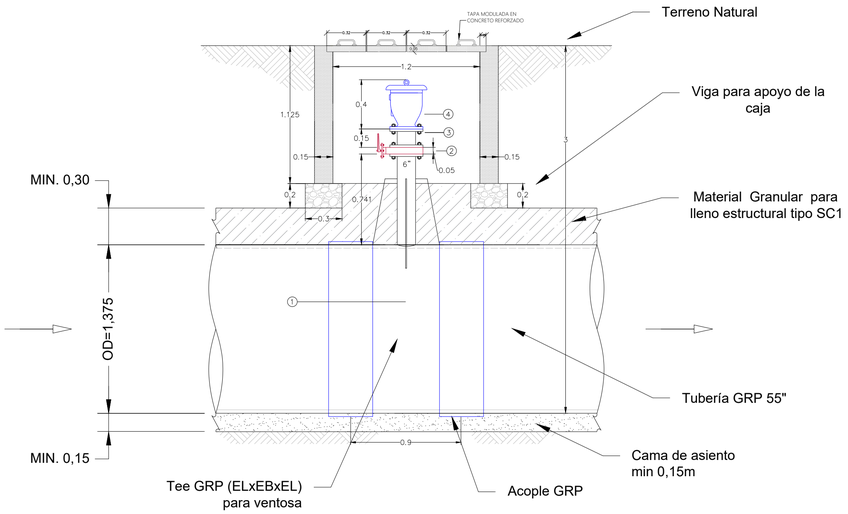

Vista en planta, caja válvula de aire

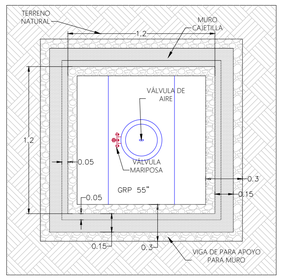

Vista planta/perfil tapa modulada

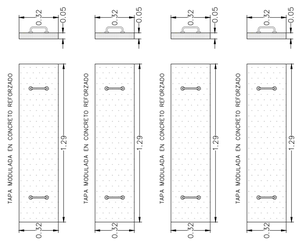

ITEM	DESCRIPCIÓN
1	TEE GRP (ELxEBxEL) para Válvula aire
2	VÁLVULA MARIPOSA 6"
3	EMPAQUES Y TORNILLOS PARA BRIDA 6"
4	VÁLVULA DE AIRE TRIPLE EFECTO 6"

Detalle_223

PROYECTO: MEMORIA DE DETALLES CONSTRUCTIVOS COMO OPCIÓN DE GRADO EN LA EMPRESA AGRODINCO

MAPA:

VÁLVULAS DE AIRE 6"

Realizado por:

VANESSA SALAS URIBE
PASANTE DE INGENIERÍA CIVIL

Revisó:

Aprobó:

Plano No. 27 / 59

N
W E
S

Escala: 1:25

0 0.75 1.5 Metros

VÁLVULA DE AIRE TIPO 20

Tuberia GRP 55 pulgadas

Vista en planta, caja válvula de aire

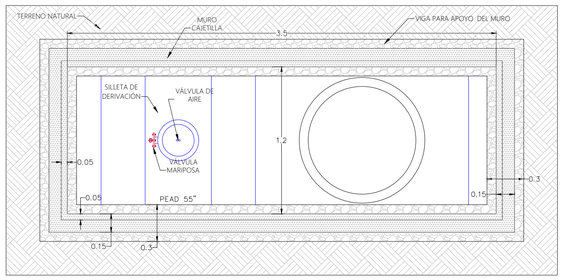

Vista planta/perfil tapa modulada

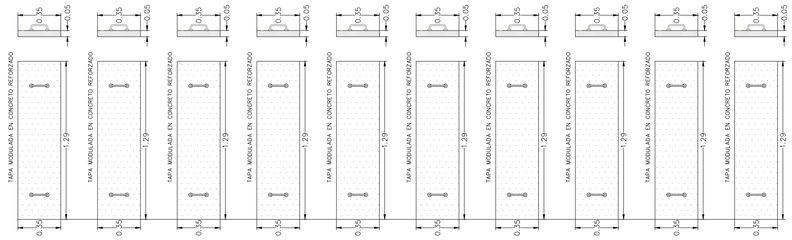

Vista en perfil, caja válvula de aire

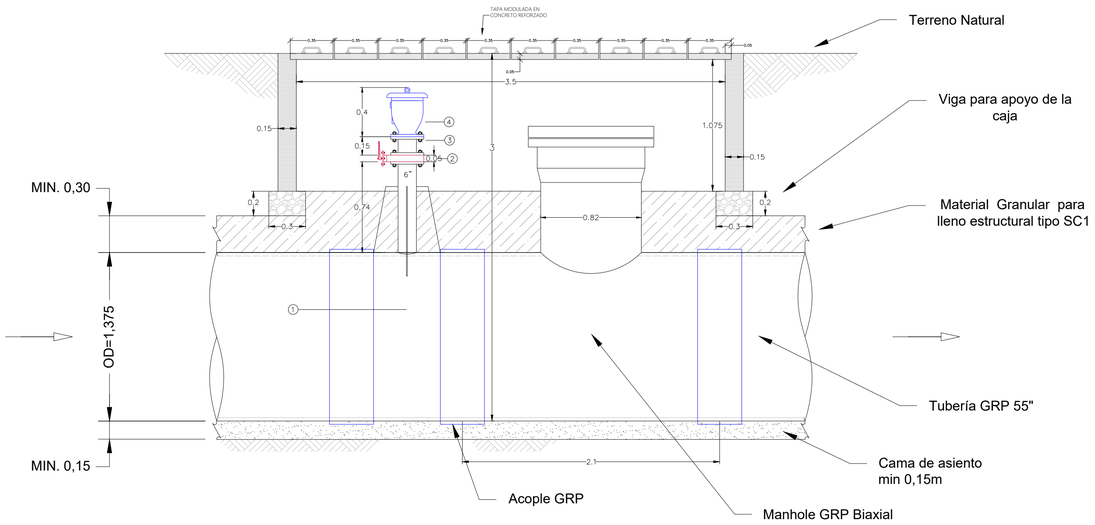

ITEM	DESCRIPCIÓN
1	TEE GRP (ELxEBxEL) para Válvula aire
2	VÁLVULA MARIPOSA 6"
3	EMPAQUES Y TORNILLOS PARA BRIDA 6"
4	VÁLVULA DE AIRE TRIPLE EFECTO 6"

Detalle_224

PROYECTO: MEMORIA DE DETALLES CONSTRUCTIVOS COMO OPCIÓN DE GRADO EN LA EMPRESA AGRODINCO

MAPA: VÁLVULAS DE AIRE 4-6" ADUCCIÓN

Realizado por: VANESSA SALAS URIBE, PASANTE DE INGENIERÍA CIVIL

Revisó:

Aprobó:

Plano No. 28 / 59

Escala: 1:30

0 0.75 1.5 Metros

VÁLVULA DE AIRE TIPO 22 — Tubería GRP 1700 mm

Vista en perfil, caja válvula de aire

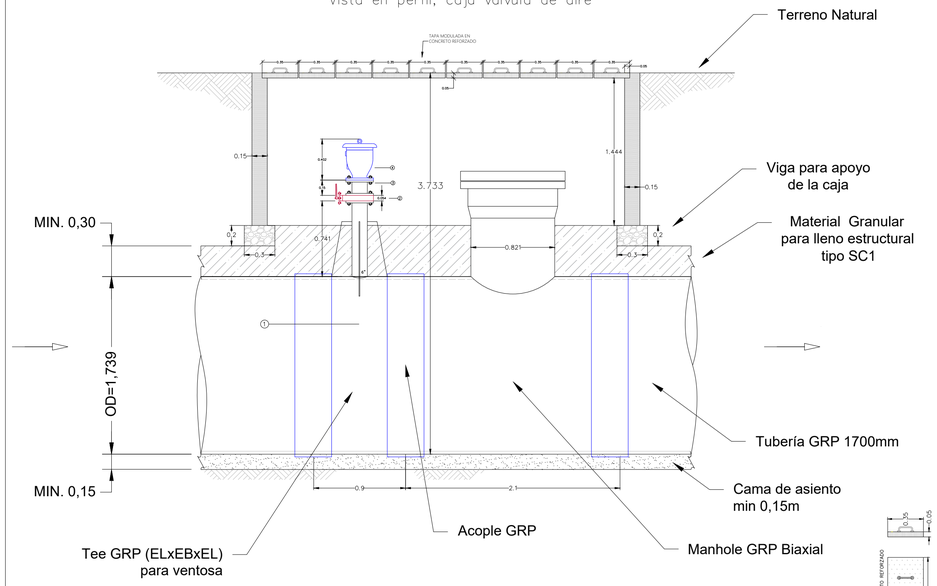

Vista en planta, caja válvula de aire

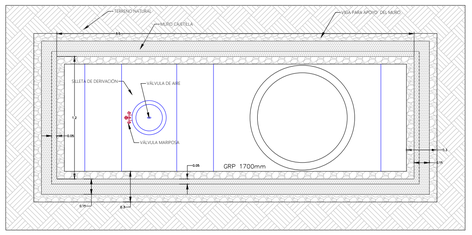

Vista planta/perfil tapa modulada

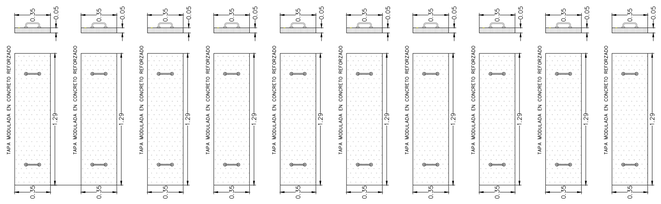

ITEM	DESCRIPCIÓN
1	TEE GRP (ELxEBxEL) para Válvula aire
2	VÁLVULA MARIPOSA 6"
3	EMPAQUES Y TORNILLOS PARA BRIDA 6"
4	VÁLVULA DE AIRE TRIPLE EFECTO 6"

Detalle_225

VÁLVULA DE AIRE TIPO 23 — Tubería GRP 1800 mm

Vista en perfil, caja válvula de aire

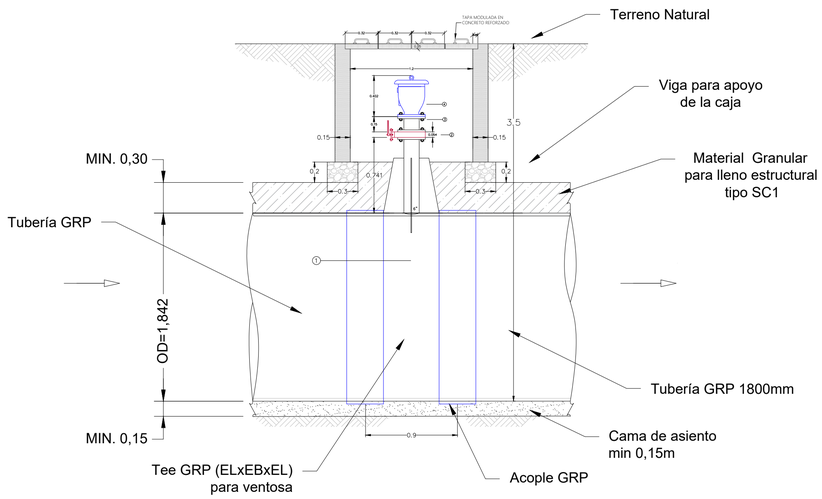

Vista en planta, caja válvula de aire

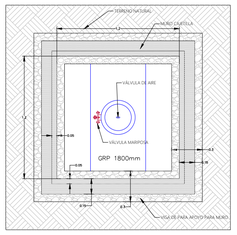

Vista planta/perfil tapa modulada

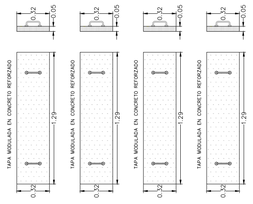

ITEM	DESCRIPCIÓN
1	TEE GRP (ELxEBxEL) para Válvula aire
2	VÁLVULA MARIPOSA 6"
3	EMPAQUES Y TORNILLOS PARA BRIDA 6"
4	VÁLVULA DE AIRE TRIPLE EFECTO 6"

Detalle_226

PROYECTO: MEMORIA DE DETALLES CONSTRUCTIVOS COMO OPCIÓN DE GRADO EN LA EMPRESA AGRODINCO

MAPA: VÁLVULAS DE AIRE 4-6" ADUCCIÓN

Realizado por: VANESSA SALAS URIBE, PASANTE DE INGENIERÍA CIVIL

Revisó:

Aprobó:

Plano No. 29 / 59

Escala: 1:30

0 0.5 1 Metros

VÁLVULA DE AIRE TIPO 24 — Tubería GRP 1800 mm

Vista en perfil, caja válvula de aire

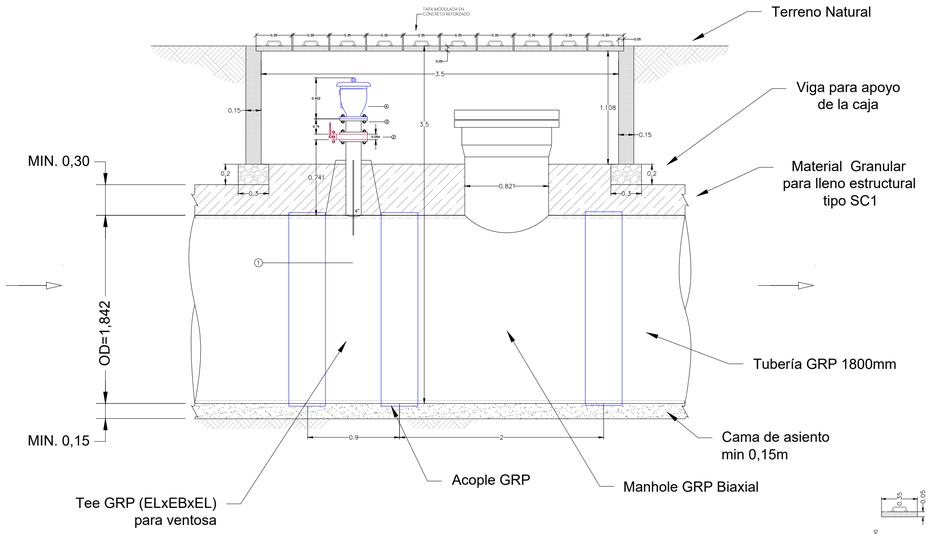

Vista en planta, caja válvula de aire

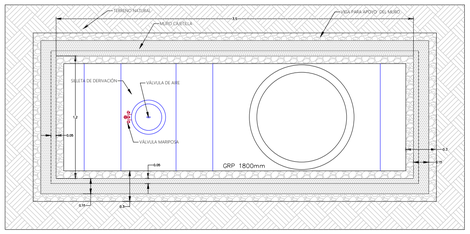

Vista planta/perfil tapa modulada

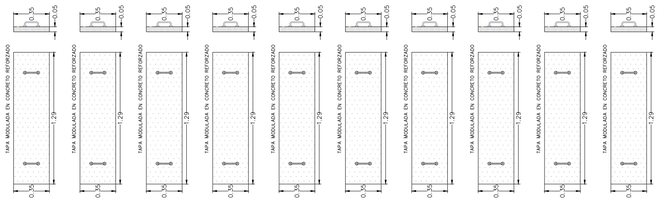

ITEM	DESCRIPCIÓN
1	TEE GRP (ELxEBxEL) para Válvula aire
2	VÁLVULA MARIPOSA 6"
3	EMPAQUES Y TORNILLOS PARA BRIDA 6"
4	VÁLVULA DE AIRE TRIPLE EFECTO 6"

Detalle_227

VÁLVULA DE AIRE TIPO 25 — Tubería GRP 1900 mm

Vista en perfil, caja válvula de aire

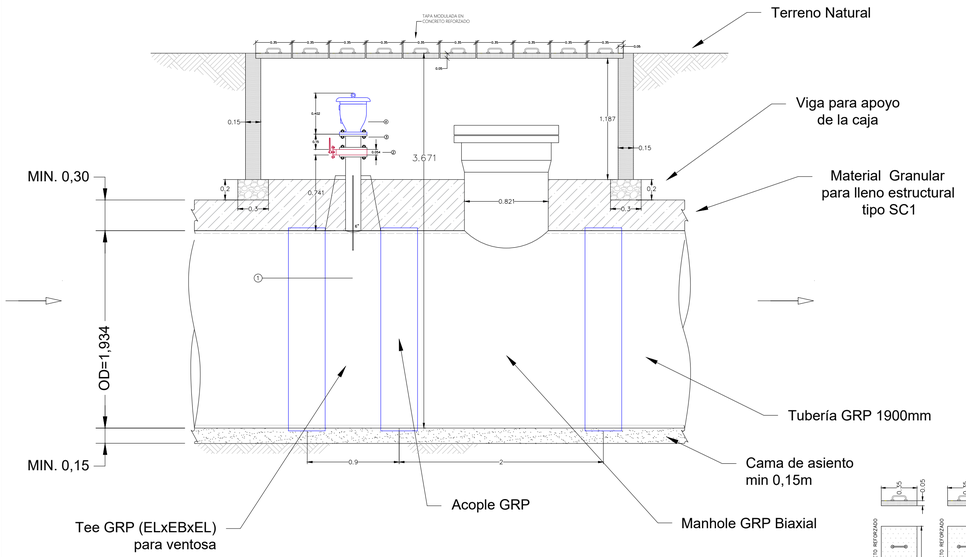

Vista en planta, caja válvula de aire

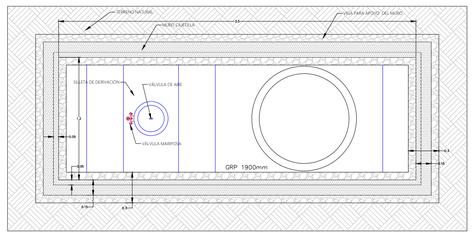

Vista planta/perfil tapa modulada

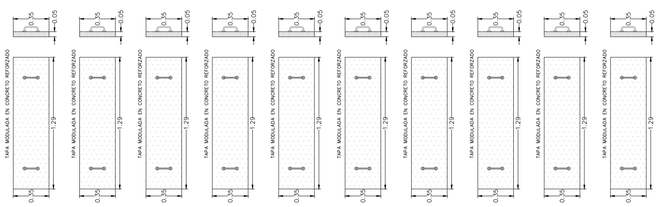

ITEM	DESCRIPCIÓN
1	TEE GRP (ELxEBxEL) para Válvula aire
2	VÁLVULA MARIPOSA 6"
3	EMPAQUES Y TORNILLOS PARA BRIDA 6"
4	VÁLVULA DE AIRE TRIPLE EFECTO 6"

Detalle_228

PROYECTO: MEMORIA DE DETALLES CONSTRUCTIVOS COMO OPCIÓN DE GRADO EN LA EMPRESA AGRODINCO

MAPA:

VÁLVULAS DE PURGA

Realizado por: VANESSA SALAS URIBE, PASANTE DE INGENIERÍA CIVIL

Revisó:

Aprobó:

Plano No. 30 / 59

Escala: 1:40

0 1.2 2.4 Metros

Detalle_229

Esquema Válvula de purga
Tubería GRP 1400 x 8”

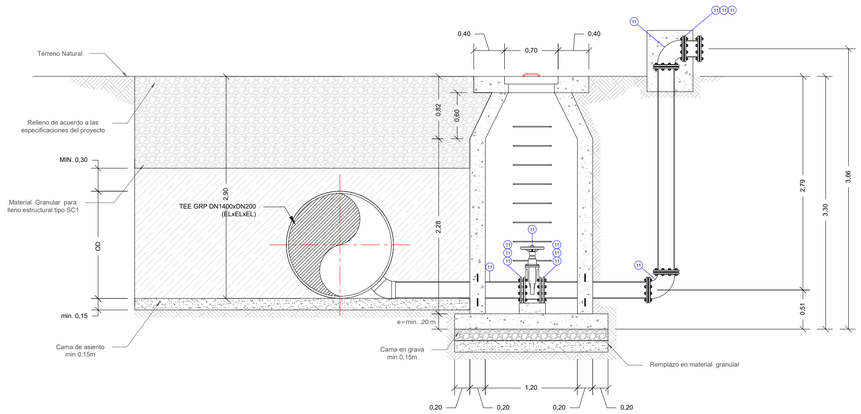

Vista Lateral

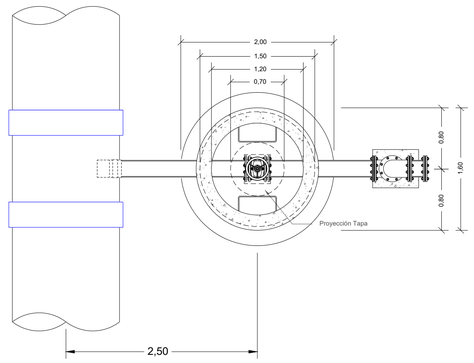

Vista Planta

Detalle_230

Esquema Válvula de purga
Manguera PEAD 1200 x 8”

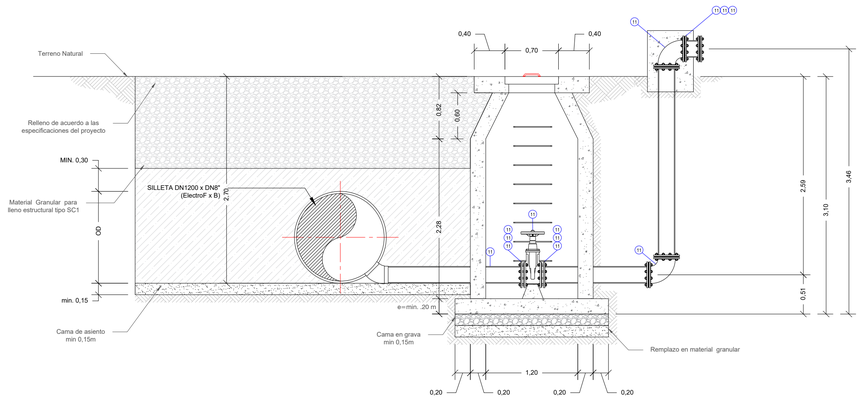

Vista Lateral

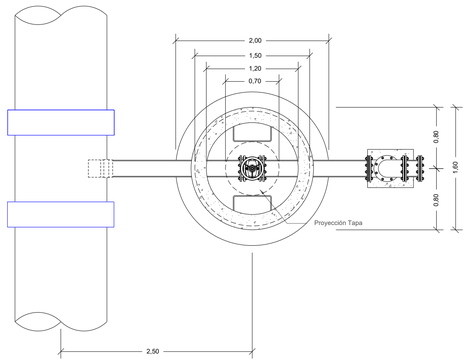

Vista Planta

PROYECTO: MEMORIA DE DETALLES CONSTRUCTIVOS COMO OPCIÓN DE GRADO EN LA EMPRESA AGRODINCO

MAPA:

VÁLVULAS DE PURGA

Realizado por: VANESSA SALAS URIBE, PASANTE DE INGENIERÍA CIVIL

Revisó:

Aprobó:

Plano No. 31 / 59

Escala: 1:40

0 1.2 2.4 Metros

Detalle_231

Esquema Válvula de purga Manguera PEAD 1000 x 8”

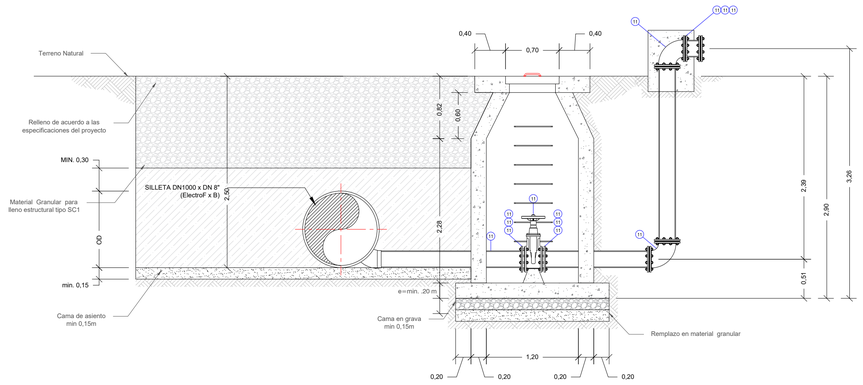

Vista Lateral

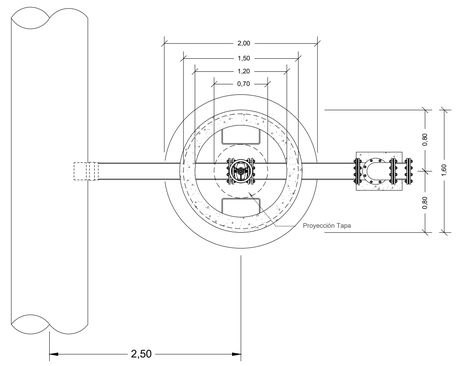

Vista Planta

Detalle_232

Esquema Válvula de purga Manguera PEAD 900 x 8”

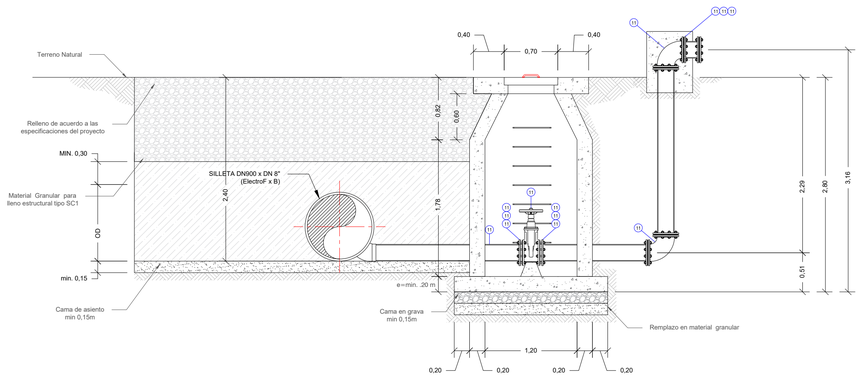

Vista Lateral

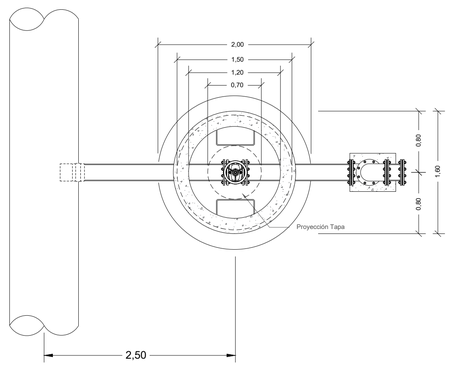

Vista Planta

PROYECTO: MEMORIA DE DETALLES CONSTRUCTIVOS COMO OPCIÓN DE GRADO EN LA EMPRESA AGRODINCO

MAPA:

VÁLVULAS DE PURGA

Realizado por:

VANESSA SALAS URIBE
PASANTE DE INGENIERÍA CIVIL

Revisó:

Aprobó:

Plano No. 32 / 59

N
W E
S

Escala: 1:40

0 1.2 2.4 Metros

Detalle_233

Esquema Válvula de purga
Manguera PEAD 800 x 8”

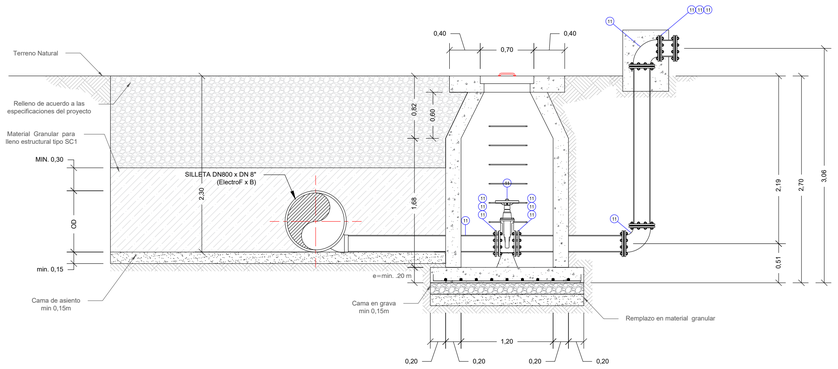

Vista Lateral

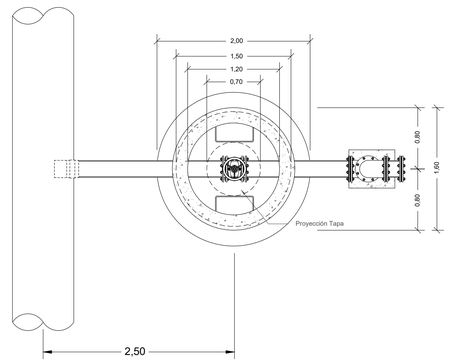

Vista Planta

Detalle_234

Esquema Válvula de purga
Manguera PEAD 710 x 8”

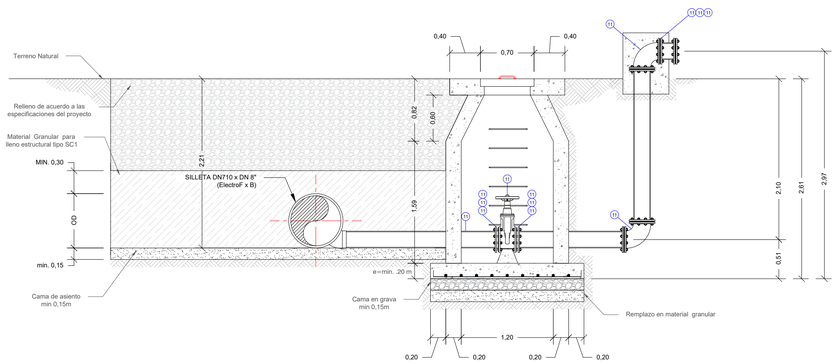

Vista Lateral

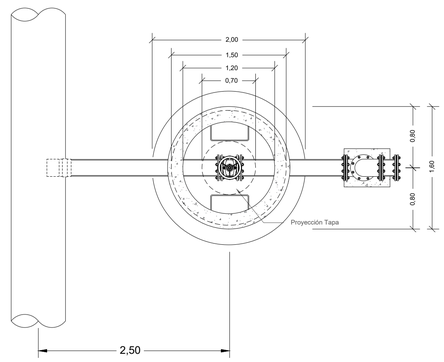

Vista Planta

PROYECTO: MEMORIA DE DETALLES CONSTRUCTIVOS COMO OPCIÓN DE GRADO EN LA EMPRESA AGRODINCO

MAPA:

VÁLVULAS DE PURGA

Realizado por: VANESSA SALAS URIBE, PASANTE DE INGENIERÍA CIVIL

Revisó:

Aprobó:

Plano No. 33 / 59

Escala: 1:40

0 1.2 2.4 Metros

Detalle_235

Esquema Válvula de purga Manguera PEAD 630 x 8"

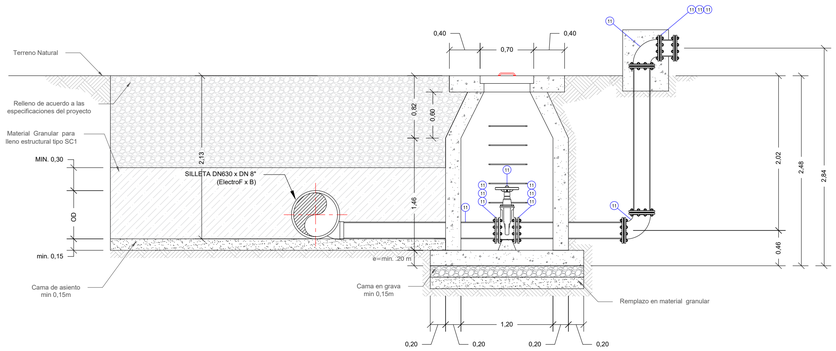

Vista Lateral

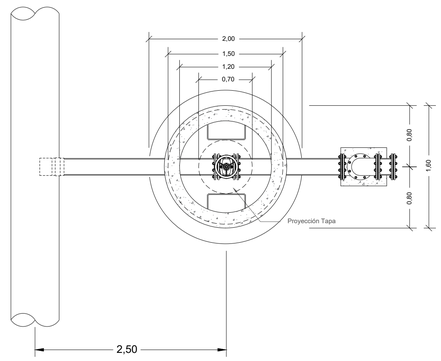

Vista Planta

Detalle_236

Esquema Válvula de purga Manguera PEAD 560 x 8"

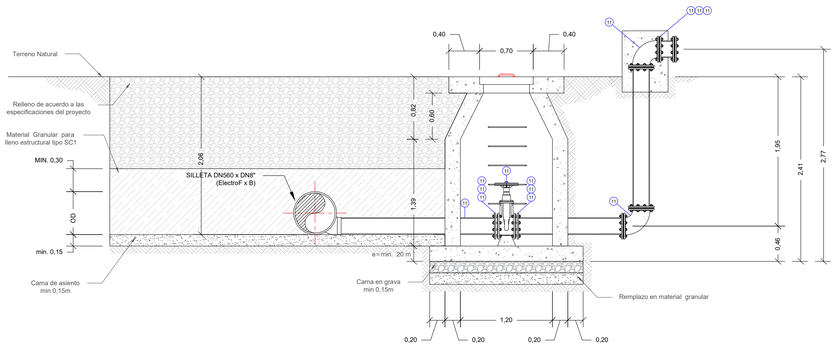

Vista Lateral

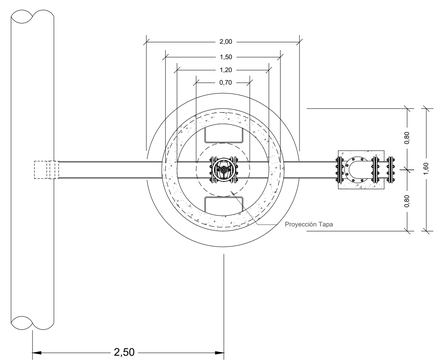

Vista Planta

PROYECTO: MEMORIA DE DETALLES CONSTRUCTIVOS COMO OPCIÓN DE GRADO EN LA EMPRESA AGRODINCO

MAPA:

VÁLVULAS DE PURGA

Realizado por: VANESSA SALAS URIBE, PASANTE DE INGENIERÍA CIVIL

Revisó:

Aprobó:

Plano No. 34 / 59

Escala: 1:40

0 1.2 2.4 Metros

Detalle_237

Esquema Válvula de purga
Manguera PEAD 500 x 8”

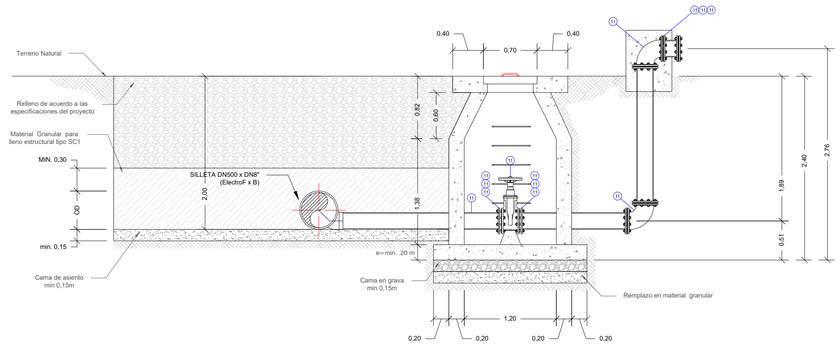

Vista Lateral

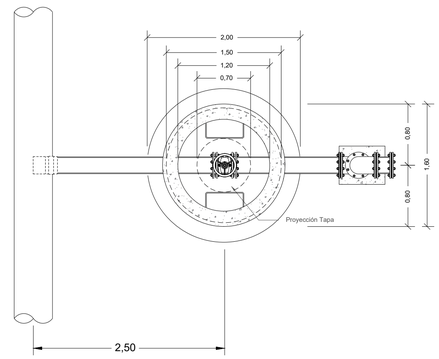

Vista Planta

Detalle_238

Esquema Válvula de purga
Tubería PVC 18” x 8”

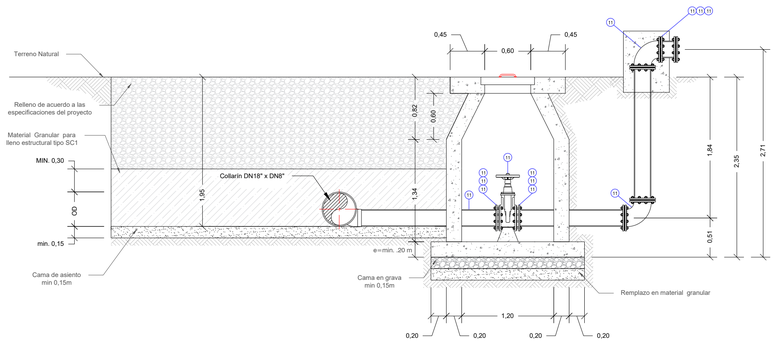

Vista Lateral

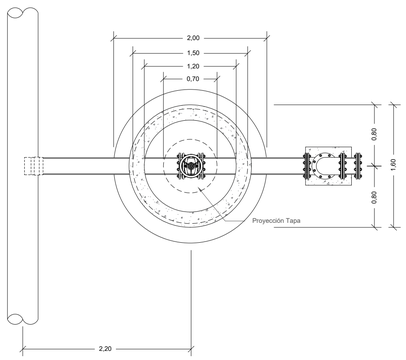

Vista Planta

PROYECTO: MEMORIA DE DETALLES CONSTRUCTIVOS COMO OPCIÓN DE GRADO EN LA EMPRESA AGRODINCO

MAPA:

VÁLVULAS DE PURGA

Realizado por: VANESSA SALAS URIBE, PASANTE DE INGENIERÍA CIVIL

Revisó:

Aprobó:

Plano No. 35 / 59

Escala: 1:40

0 1,2 2,4 Metros

Detalle_239

Esquema Válvula de Purga
Tubería PVC 16" x 8"

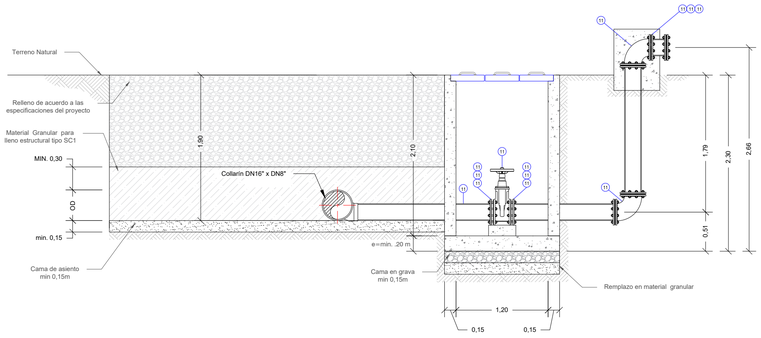

Vista Lateral

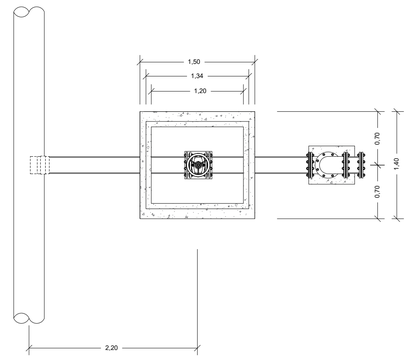

Vista Planta

Detalle_240

Esquema Válvula de Purga
Tubería PVC 14" x 8"

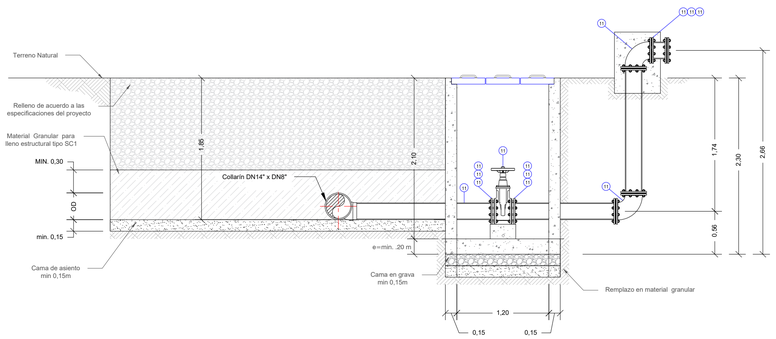

Vista Lateral

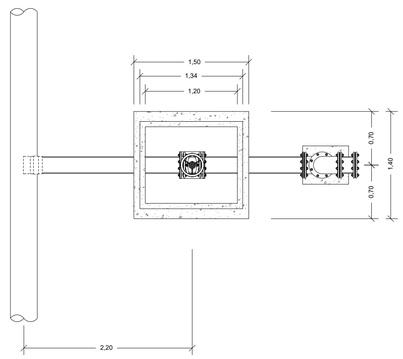

Vista Planta

PROYECTO: MEMORIA DE DETALLES CONSTRUCTIVOS COMO OPCIÓN DE GRADO EN LA EMPRESA AGRODINCO

MAPA:

VÁLVULAS DE PURGA

Realizado por: VANESSA SALAS URIBE, PASANTE DE INGENIERÍA CIVIL

Revisó:

Aprobó:

Plano No. 36 / 59

Escala: 1:40

0 1 2 Metros

Esquema Válvula de Purga
Tubería PVC 12" x 8"

Detalle_241

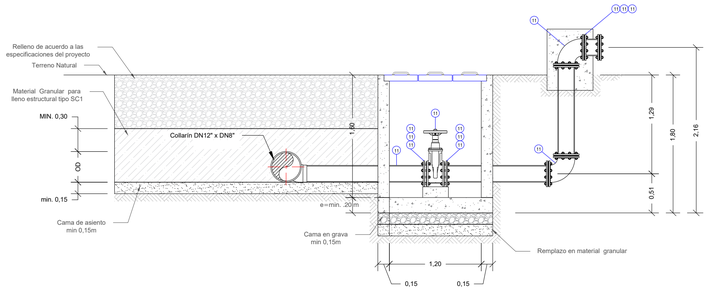

Vista Lateral

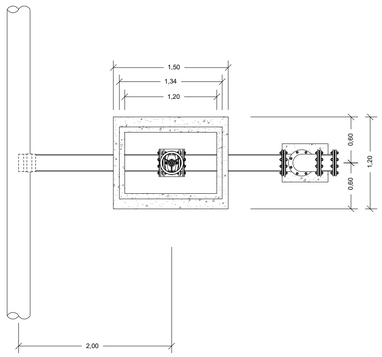

Vista Planta

Esquema Válvula de Purga
Tubería PVC 10" x 6"

Detalle_242

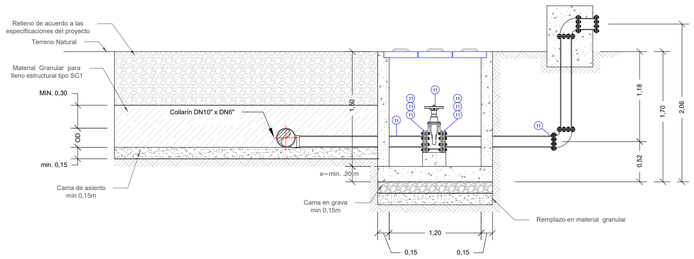

Vista Lateral

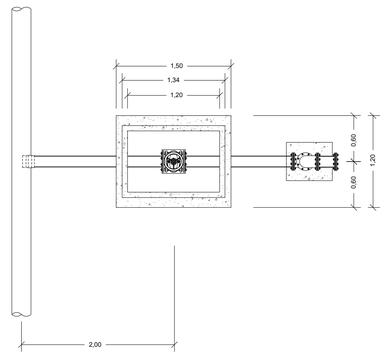

Vista Planta

PROYECTO: MEMORIA DE DETALLES CONSTRUCTIVOS COMO OPCIÓN DE GRADO EN LA EMPRESA AGRODINCO

MAPA:

VÁLVULAS DE PURGA

Realizado por:

VANESSA SALAS URIBE
PASANTE DE INGENIERÍA CIVIL

Revisó:

Aprobó:

Plano No. 37 / 59

N
W E
S

Escala: 1:40

0 1 2 Metros

Detalle_243

Esquema Válvula de Purga
Tubería PVC 8" x 6"

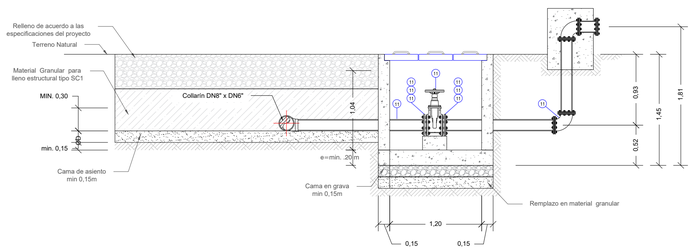

Vista Lateral

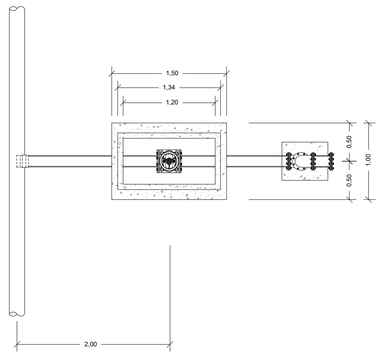

Vista Planta

Detalle_244

Esquema Válvula de Purga
Tubería PVC 6" x 4"

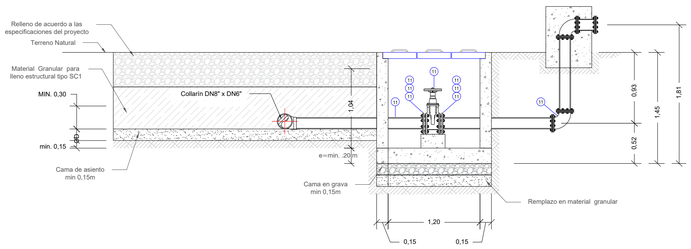

Vista Lateral

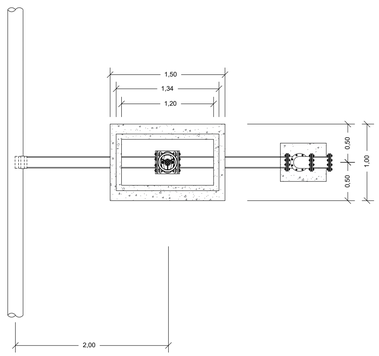

Vista Planta

PROYECTO: MEMORIA DE DETALLES CONSTRUCTIVOS COMO OPCIÓN DE GRADO EN LA EMPRESA AGRODINCO

MAPA:

VÁLVULAS DE PURGA

Realizado por: VANESSA SALAS URIBE, PASANTE DE INGENIERÍA CIVIL

Revisó:

Aprobó:

Plano No. 38 / 59

Escala: 1:40

ESQUEMA VÁLVULA DE PURGA – TIPO 13 / Tubería GRP 1800 mm x 200 mm

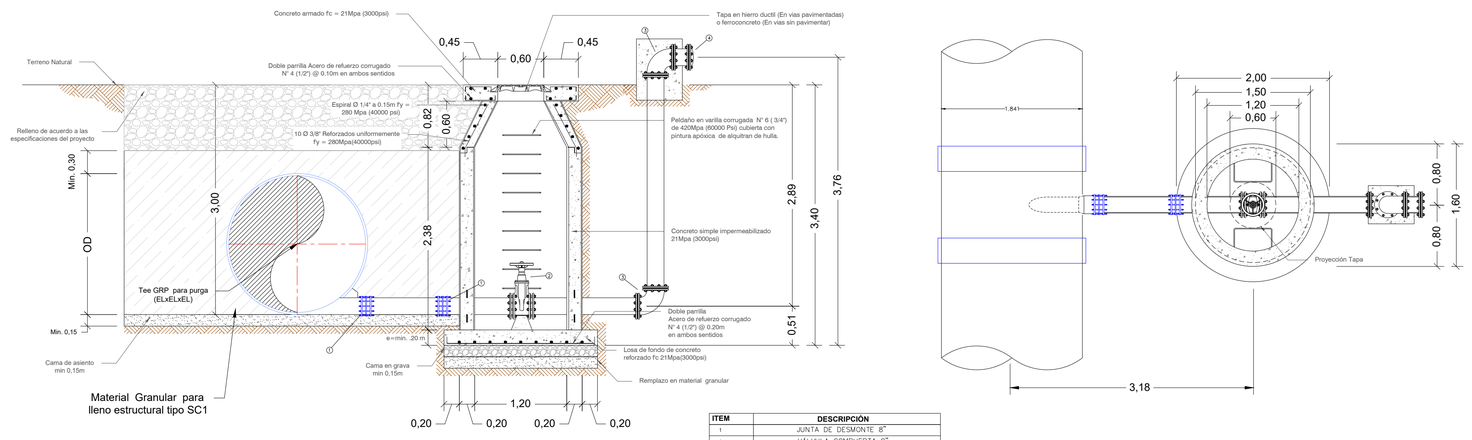

ITEM	DESCRIPCIÓN
1	JUNTA DE DESMONTE 8"
2	VÁLVULA COMPUERTA 8"
3	CODO BRIDADO 8"
4	BRIDA CIEGA 8"

Detalle_245

ESQUEMA VÁLVULA DE PURGA – TIPO 14 / Tubería GRP 1700 mm x 200 mm

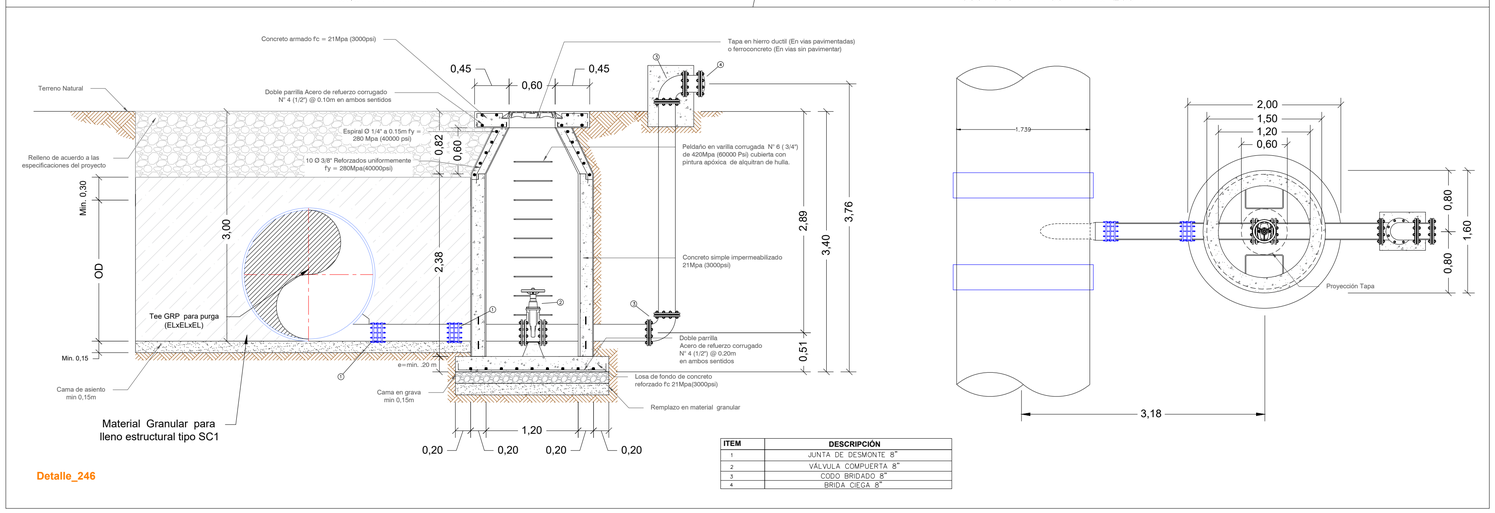

ITEM	DESCRIPCIÓN
1	JUNTA DE DESMONTE 8"
2	VÁLVULA COMPUERTA 8"
3	CODO BRIDADO 8"
4	BRIDA CIEGA 8"

Detalle_246

PROYECTO: MEMORIA DE DETALLES CONSTRUCTIVOS COMO OPCIÓN DE GRADO EN LA EMPRESA AGRODINCO

MAPA: VÁLVULAS SECCIONADORAS

Realizado por: VANESSA SALAS URIBE, PASANTE DE INGENIERÍA CIVIL

Revisó:

Aprobó:

Plano No. 39 / 59

Escala: 1:40

0 1 2 Metros

Detalle_247

Esquema Tipo 2: Válvulas Seccionadoras Tubería GRP 1400 x 12"a 6"

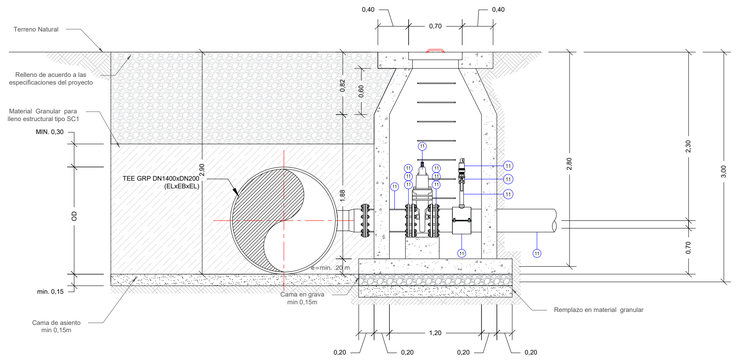

Vista Lateral

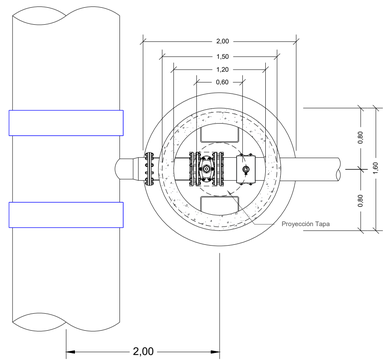

Vista Planta

Detalle_248

Esquema Tipo 2: Válvulas Seccionadoras Manguera PEAD 1200 x 12"a 6"

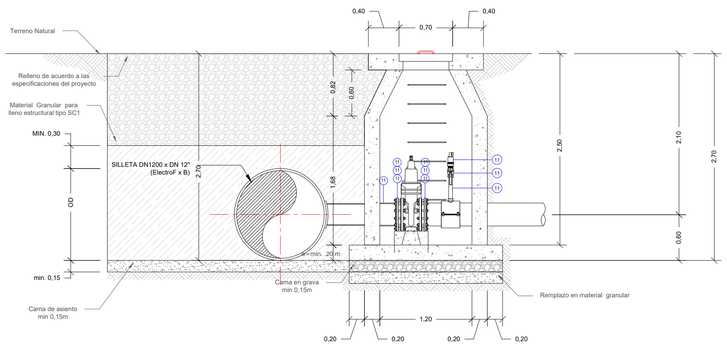

Vista Lateral

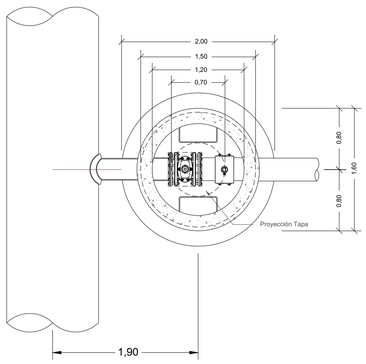

Vista Planta

PROYECTO: MEMORIA DE DETALLES CONSTRUCTIVOS COMO OPCIÓN DE GRADO EN LA EMPRESA AGRODINCO

MAPA: VÁLVULAS SECCIONADORAS

Realizado por: VANESSA SALAS URIBE, PASANTE DE INGENIERÍA CIVIL

Revisó:

Aprobó:

Plano No. 40 / 59

Escala: 1:40

0 1 2 Metros

Detalle_249

Esquema Tipo 2: Válvulas Seccionadoras
Manguera PEAD 1000 x 12"a 6"

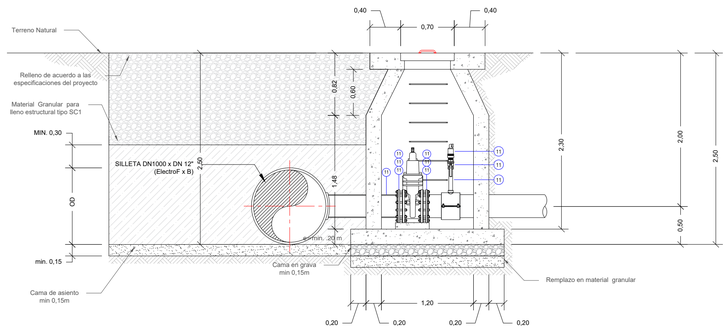

Vista Lateral

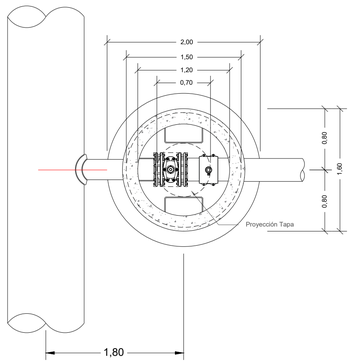

Vista Planta

Detalle_250

Esquema Tipo 2: Válvulas Seccionadoras
Manguera PEAD 900 x 12"a 6"

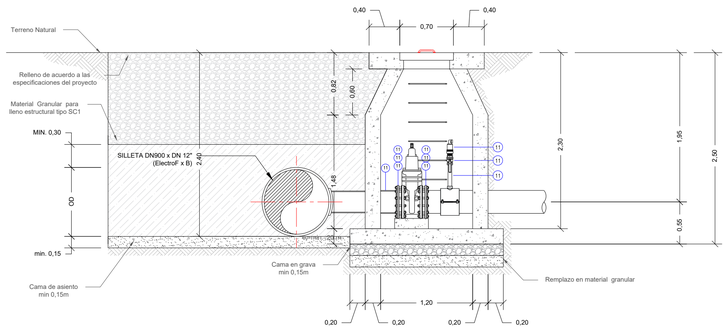

Vista Lateral

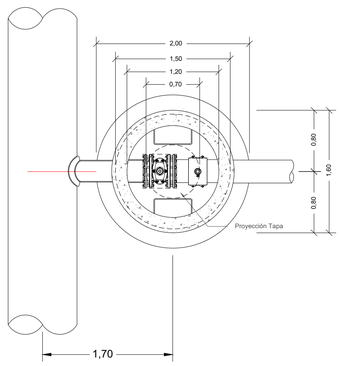

Vista Planta

PROYECTO: MEMORIA DE DETALLES CONSTRUCTIVOS COMO OPCIÓN DE GRADO EN LA EMPRESA AGRODINCO

MAPA: VÁLVULAS SECCIONADORAS

Realizado por: VANESSA SALAS URIBE, PASANTE DE INGENIERÍA CIVIL

Revisó:

Aprobó:

Plano No. 41 / 59

Escala: 1:40

0 1 2 Metros

Detalle_251

Esquema Tipo 2: Válvulas Seccionadoras Manguera PEAD 800 x 12"a 6"

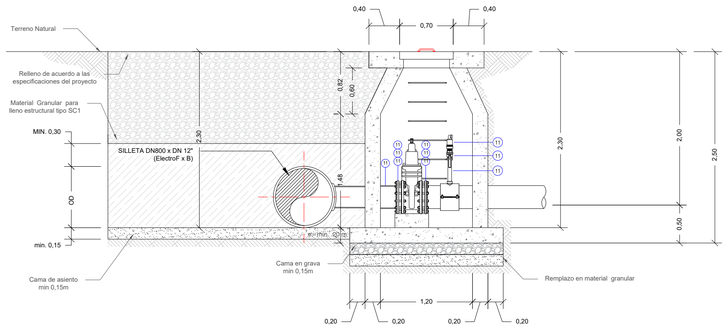

Vista Lateral

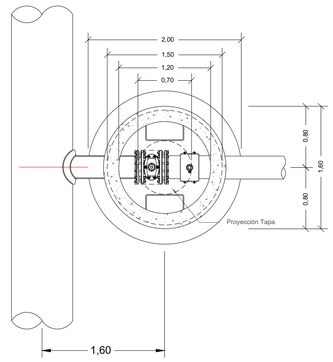

Vista Planta

Detalle_252

Esquema Tipo 2: Válvulas Seccionadoras Manguera PEAD 710 x 12"a 6"

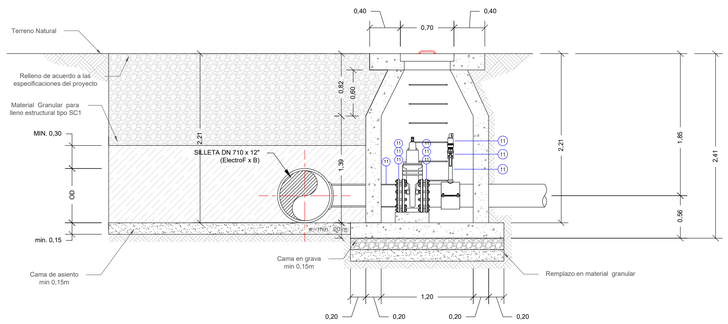

Vista Lateral

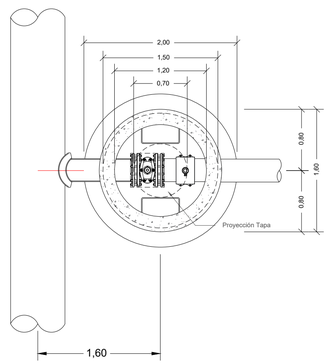

Vista Planta

PROYECTO: MEMORIA DE DETALLES CONSTRUCTIVOS COMO OPCIÓN DE GRADO EN LA EMPRESA AGRODINCO

MAPA: VÁLVULAS SECCIONADORAS

Realizado por: VANESSA SALAS URIBE, PASANTE DE INGENIERÍA CIVIL

Revisó:

Aprobó:

Plano No. 42 / 59

Escala: 1:40

Metros

Detalle_253

Esquema Tipo 2: Válvulas Seccionadoras
Manguera PEAD 630 x 12"a 6"

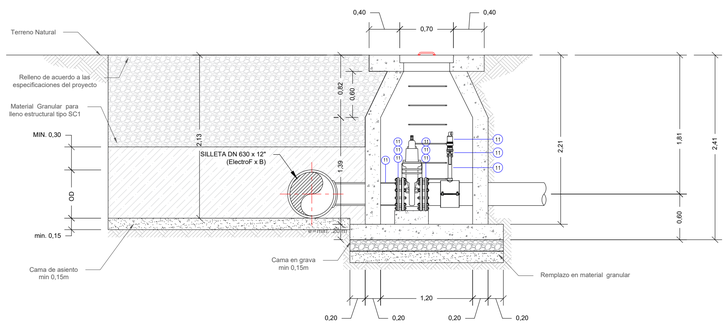

Vista Lateral

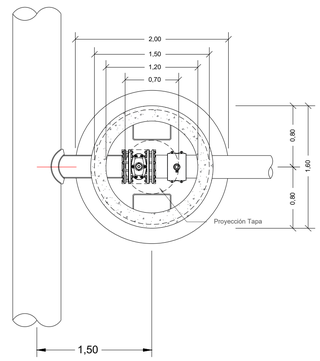

Vista Planta

Detalle_254

Esquema Tipo 2: Válvulas Seccionadoras
Manguera PEAD 560 x 12"a 6"

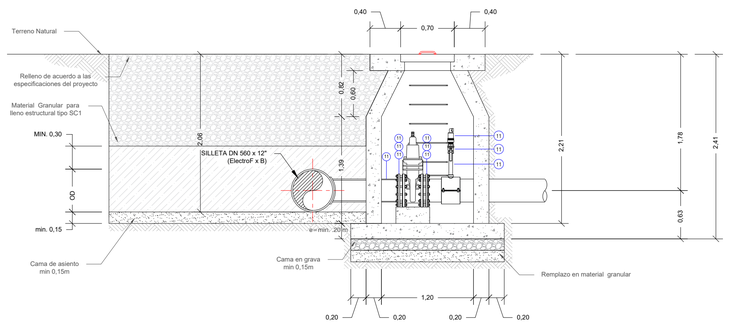

Vista Lateral

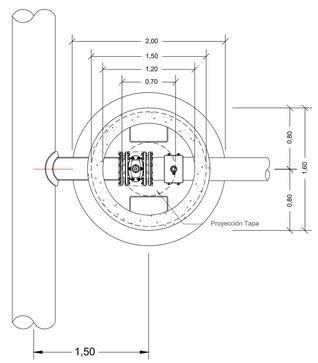

Vista Planta

PROYECTO: MEMORIA DE DETALLES CONSTRUCTIVOS COMO OPCIÓN DE GRADO EN LA EMPRESA AGRODINCO

MAPA: VÁLVULAS SECCIONADORAS

Realizado por: VANESSA SALAS URIBE, PASANTE DE INGENIERÍA CIVIL

Revisó:

Aprobó:

Plano No. 43 / 59

Escala: 1:40

0 1 2 Metros

Detalle_255

Esquema Tipo 2: Válvulas Seccionadoras
Manguera PEAD 500 x 12"a 6"

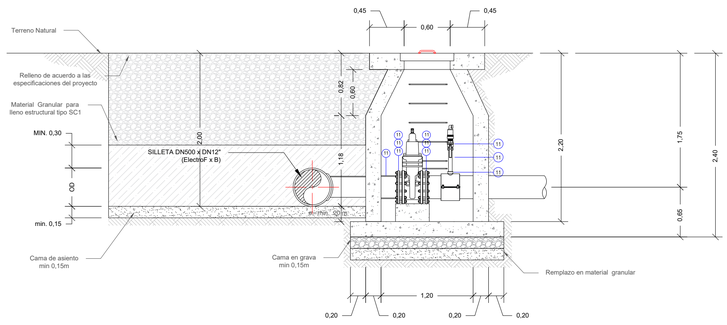

Vista Lateral

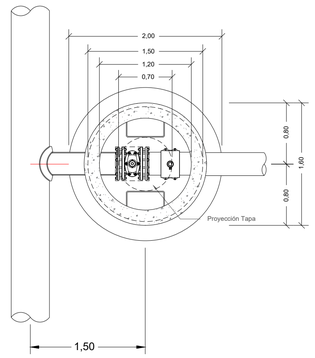

Vista Planta

Detalle_256

Esquema Tipo 2: Válvulas Seccionadoras
Tubería PVC 16" x 12"a 6"

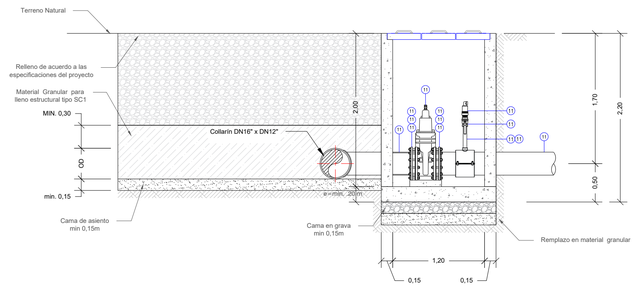

Vista Lateral

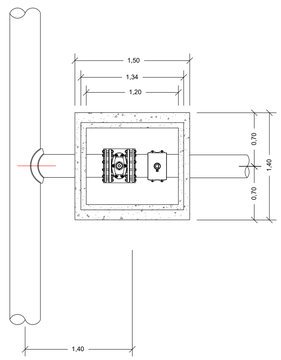

Vista Planta

PROYECTO: MEMORIA DE DETALLES CONSTRUCTIVOS COMO OPCIÓN DE GRADO EN LA EMPRESA AGRODINCO

MAPA: VÁLVULAS SECCIONADORAS

Realizado por: VANESSA SALAS URIBE, PASANTE DE INGENIERÍA CIVIL

Revisó:

Aprobó:

Plano No. 44 / 59

Escala: 1:40

0 1 2 Metros

Detalle_257

Esquema Tipo 2: Válvulas Seccionadoras
Tubería PVC 14" x 12"

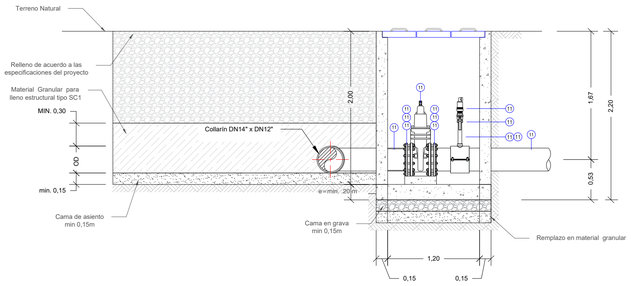

Vista Lateral

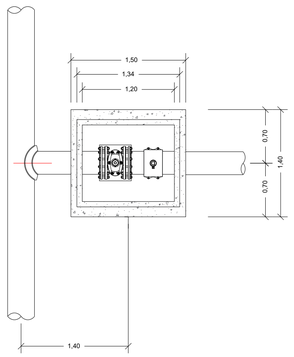

Vista Planta

Detalle_258

Esquema Tipo 2: Válvulas Seccionadoras
Tubería PVC 12" x 10"a 6"

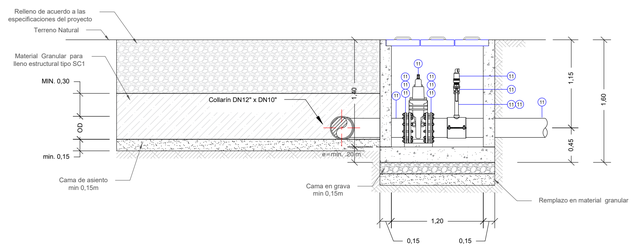

Vista Lateral

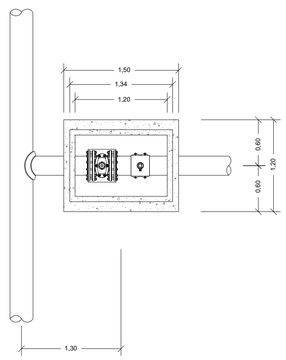

Vista Planta

PROYECTO: MEMORIA DE DETALLES CONSTRUCTIVOS COMO OPCIÓN DE GRADO EN LA EMPRESA AGRODINCO

MAPA: VÁLVULAS SECCIONADORAS

Realizado por: VANESSA SALAS URIBE, PASANTE DE INGENIERÍA CIVIL

Revisó:

Aprobó:

Plano No. 45 / 59

Escala: 1:40

0 1 2 Metros

Detalle_259

Esquema Tipo 2: Válvulas Seccionadoras
Tubería PVC 10" x 4"

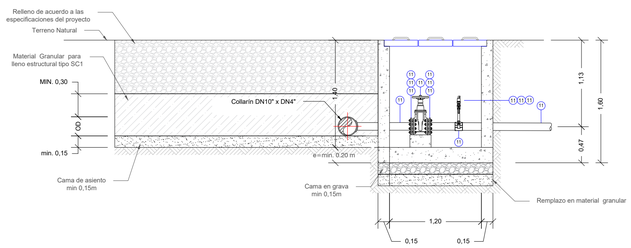

Vista Lateral

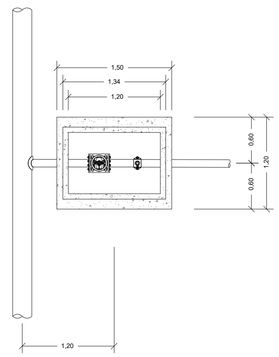

Vista Planta

Detalle_260

Esquema Tipo 2: Válvulas Seccionadoras
Tubería PVC 8" x 6" a 4"

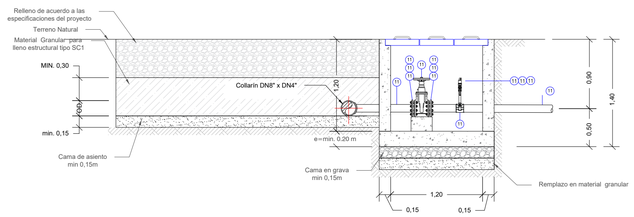

Vista Lateral

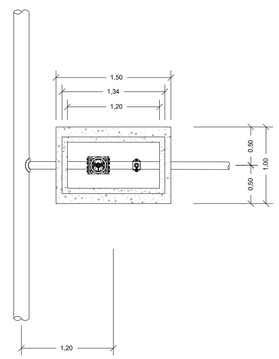

Vista Planta

PROYECTO: MEMORIA DE DETALLES CONSTRUCTIVOS COMO OPCIÓN DE GRADO EN LA EMPRESA AGRODINCO

MAPA: VÁLVULAS SECCIONADORAS

Realizado por: VANESSA SALAS URIBE, PASANTE DE INGENIERÍA CIVIL

Revisó:

Aprobó:

Plano No. 46 / 59

Escala: 1:25

0 0.75 1.5 Metros

Detalle_261

Esquema Tipo 2: Válvulas Seccionadoras Tubería PVC 6" x 4"

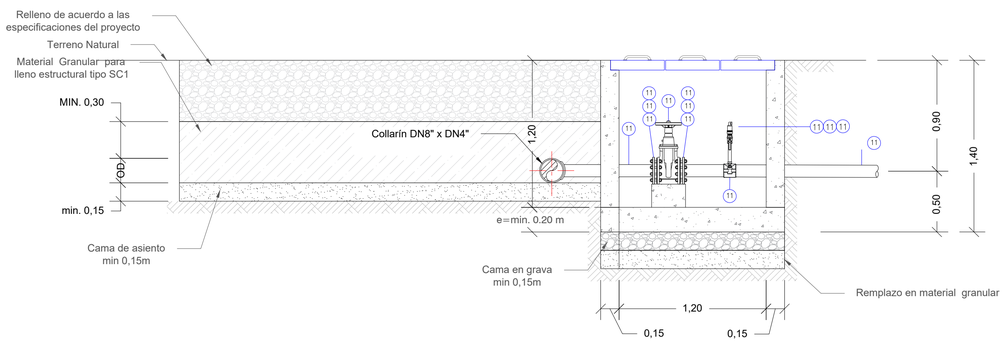

Vista Lateral

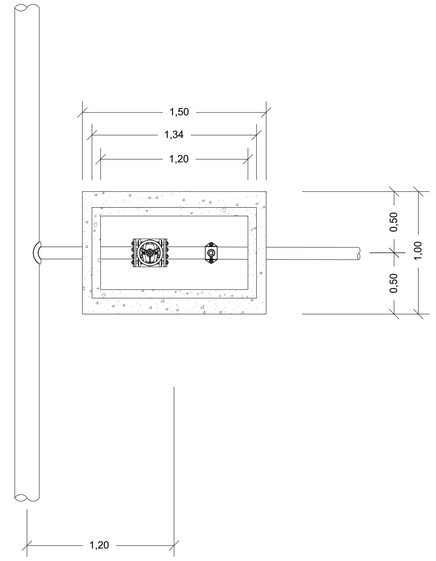

Vista Planta

PROYECTO: MEMORIA DE DETALLES CONSTRUCTIVOS COMO OPCIÓN DE GRADO EN LA EMPRESA AGRODINCO

MAPA: ESTACIÓN METEREOLÓGICA

Realizado por: VANESSA SALAS URIBE, PASANTE DE INGENIERÍA CIVIL

Revisó:

Aprobó:

Plano No. 47 / 59

Detalle_262

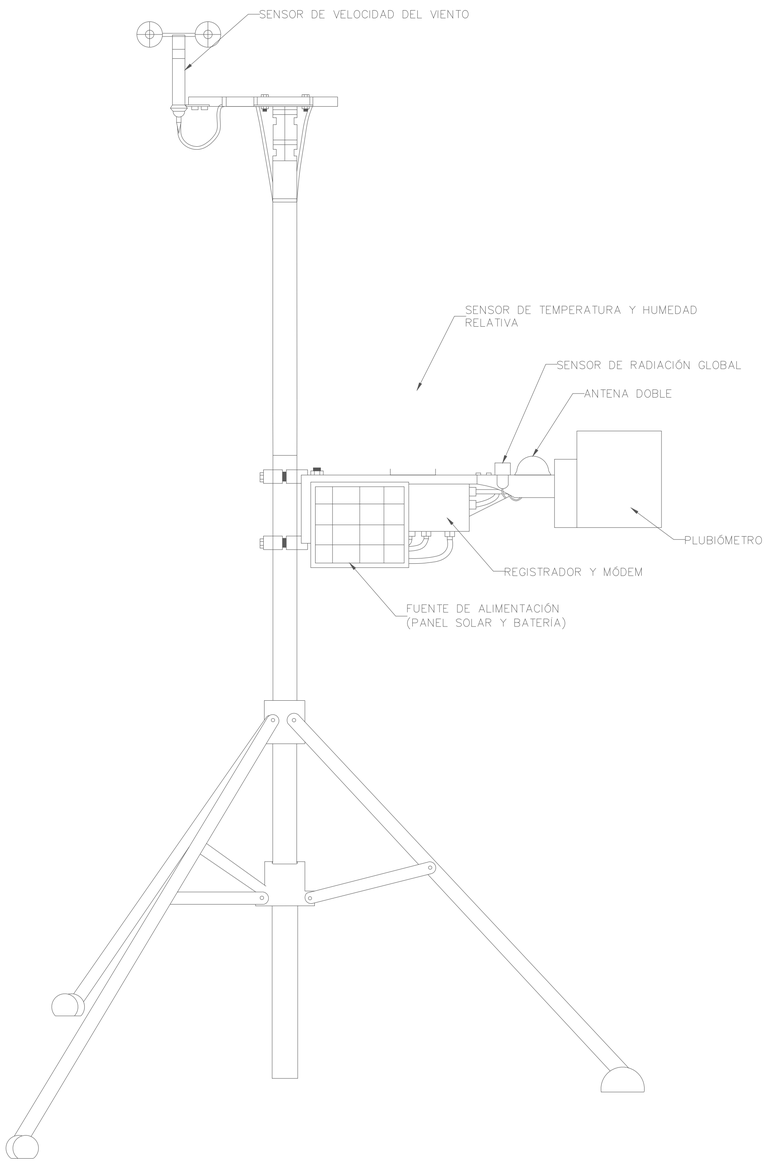

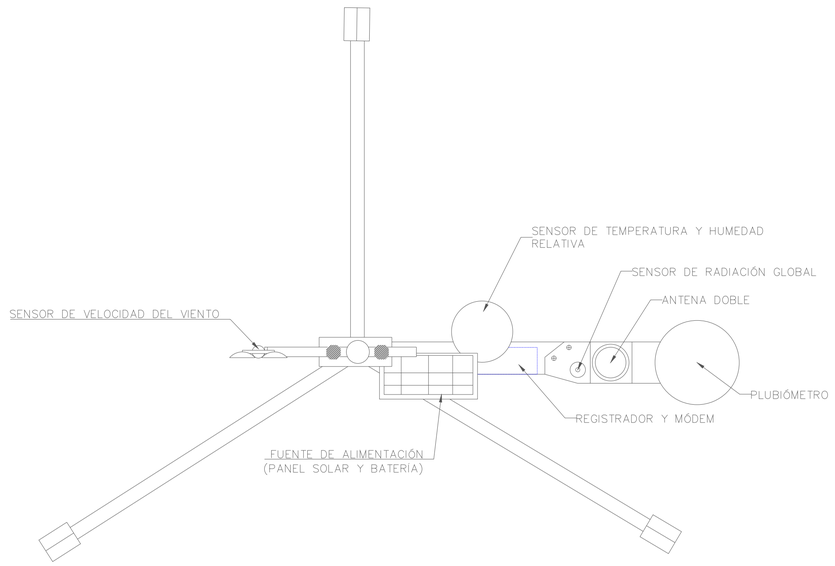

N W E S

Escala: 1:20

0 0.6 1.2 Metros

PROYECTO: MEMORIA DE DETALLES CONSTRUCTIVOS COMO OPCIÓN DE GRADO EN LA EMPRESA AGRODINCO

MAPA:

CAJILLAS PREDIALES

Realizado por: VANESSA SALAS URIBE, PASANTE DE INGENIERÍA CIVIL

Revisó:

Aprobó:

Plano No. 48 / 59

Escala: 1:25

0 0.75 1.5 Metros

Detalle_263

TIPO 1 (PVC: 1"– 2"): PVC 1.5"

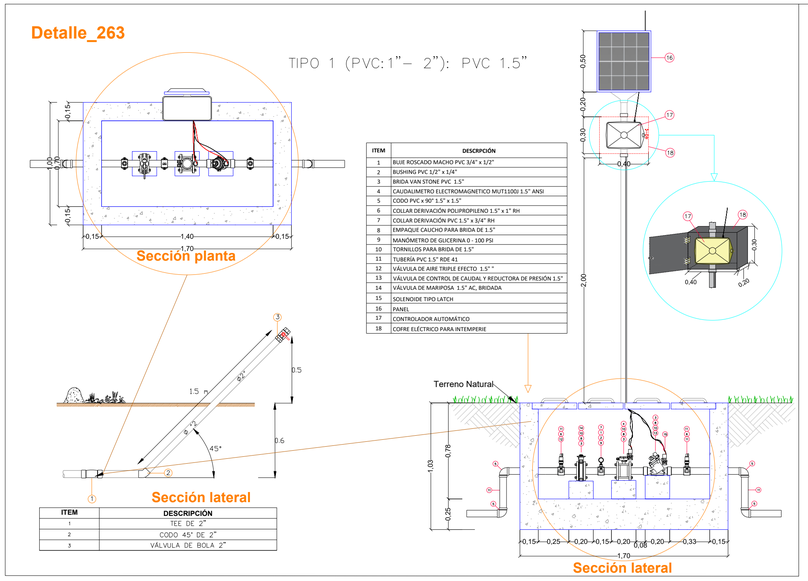

ITEM	DESCRIPCIÓN
1	BUJE ROSCADO MACHO PVC 3/4" x 1/2"
2	BUSHING PVC 1/2" x 1/4"
3	BRIDA VAN STONE PVC 1.5"
4	CAUDALIMETRO ELECTROMAGNETICO MUT1100J 1.5" ANSI
5	CODO PVC x 90° 1.5" x 1.5"
6	COLLAR DERIVACIÓN POLIPROPILENO 1.5" x 1" RH
7	COLLAR DERIVACIÓN PVC 1.5" x 3/4" RH
8	EMPAQUE CAUCHO PARA BRIDA DE 1.5"
9	MANÓMETRO DE GLICERINA 0 - 100 PSI
10	TORNILLOS PARA BRIDA DE 1.5"
11	TUBERÍA PVC 1.5" RDE 41
12	VÁLVULA DE AIRE TRIPLE EFECTO 1.5" "
13	VÁLVULA DE CONTROL DE CAUDAL Y REDUCTORA DE PRESIÓN 1.5"
14	VÁLVULA DE MARIPOSA 1.5" AC, BRIDADA
15	SOLENOIDE TIPO LATCH
16	PANEL
17	CONTROLADOR AUTOMÁTICO
18	COFRE ELÉCTRICO PARA INTEMPERIE

ITEM	DESCRIPCIÓN
1	TEE DE 2"
2	CODO 45° DE 2"
3	VÁLVULA DE BOLA 2"

Detalle_264

TIPO 2 (PVC: 3") : PVC 3"

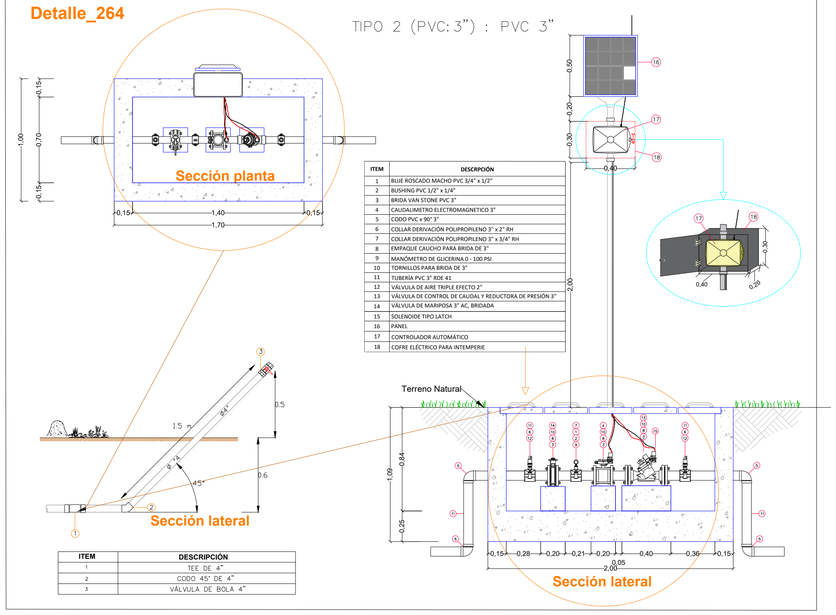

ITEM	DESCRPCIÓN
1	BUJE ROSCADO MACHO PVC 3/4" x 1/2"
2	BUSHING PVC 1/2" x 1/4"
3	BRIDA VAN STONE PVC 3"
4	CAUDALIMETRO ELECTROMAGNETICO 3"
5	CODO PVC x 90° 3"
6	COLLAR DERIVACIÓN POLIPROPILENO 3" x 2" RH
7	COLLAR DERIVACIÓN POLIPROPILENO 3" x 3/4" RH
8	EMPAQUE CAUCHO PARA BRIDA DE 3"
9	MANÓMETRO DE GLICERINA 0 - 100 PSI
10	TORNILLOS PARA BRIDA DE 3"
11	TUBERÍA PVC 3" RDE 41
12	VÁLVULA DE AIRE TRIPLE EFECTO 2"
13	VÁLVULA DE CONTROL DE CAUDAL Y REDUCTORA DE PRESIÓN 3"
14	VÁLVULA DE MARIPOSA 3" AC, BRIDADA
15	SOLENOIDE TIPO LATCH
16	PANEL
17	CONTROLADOR AUTOMÁTICO
18	COFRE ELÉCTRICO PARA INTEMPERIE

ITEM	DESCRIPCIÓN
1	TEE DE 4"
2	CODO 45° DE 4"
3	VÁLVULA DE BOLA 4"

Detalle_265

TIPO 3 (PVC: 4"): PVC 4"

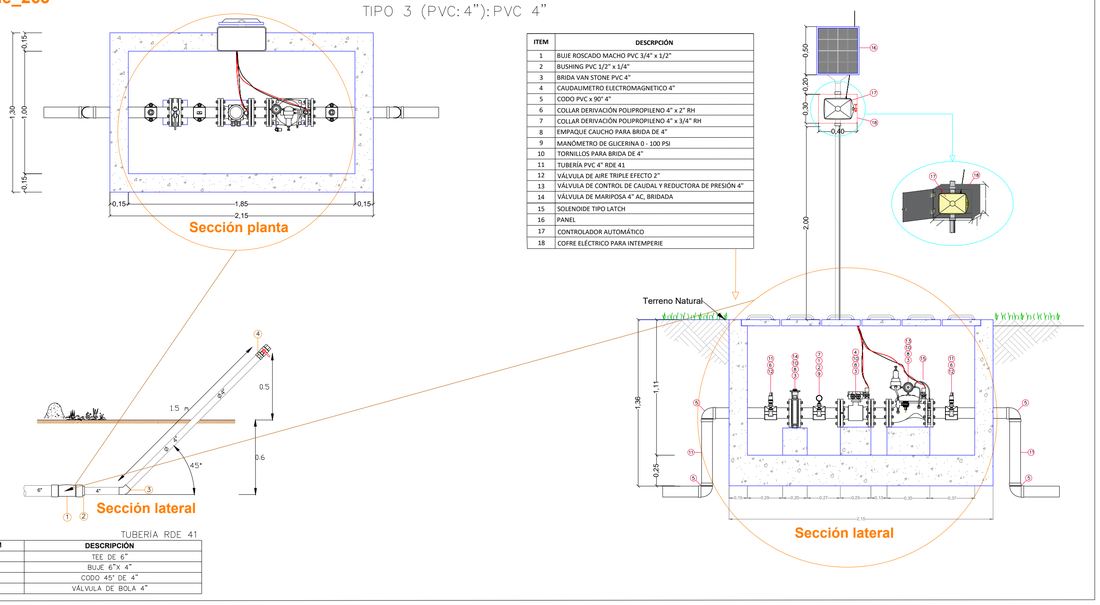

ITEM	DESCRIPCIÓN
1	BUJE ROSCADO MACHO PVC 3/4" x 1/2"
2	BUSHING PVC 1/2" x 1/4"
3	BRIDA VAN STONE PVC 4"
4	CAUDALIMETRO ELECTROMAGNETICO 4"
5	CODO PVC x 90° 4"
6	COLLAR DERIVACIÓN POLIPROPILENO 4" x 2" RH
7	COLLAR DERIVACIÓN POLIPROPILENO 4" x 3/4" RH
8	EMPAQUE CAUCHO PARA BRIDA DE 4"
9	MANÓMETRO DE GLICERINA 0 - 100 PSI
10	TORNILLOS PARA BRIDA DE 4"
11	TUBERÍA PVC 4" RDE 41
12	VÁLVULA DE AIRE TRIPLE EFECTO 2"
13	VÁLVULA DE CONTROL DE CAUDAL Y REDUCTORA DE PRESIÓN 4"
14	VÁLVULA DE MARIPOSA 4" AC, BRIDADA
15	SOLENOIDE TIPO LATCH
16	PANEL
17	CONTROLADOR AUTOMÁTICO
18	COFRE ELÉCTRICO PARA INTEMPERIE

TUBERÍA RDE 41

ITEM	DESCRIPCIÓN
1	TEE DE 6"
2	BUJE 6"X 4"
3	CODO 45° DE 4"
4	VÁLVULA DE BOLA 4"

PROYECTO: MEMORIA DE DETALLES CONSTRUCTIVOS COMO OPCIÓN DE GRADO EN LA EMPRESA AGRODINCO

MAPA:

CAJILLAS PREDIALES

Realizado por: VANESSA SALAS URIBE, PASANTE DE INGENIERÍA CIVIL

Revisó:

Aprobó:

Plano No. 49 / 59

Escala: 1:25

0 0.75 1.5 Metros

Detalle_266

TIPO 4 (PVC:6"–8") :PVC 8"

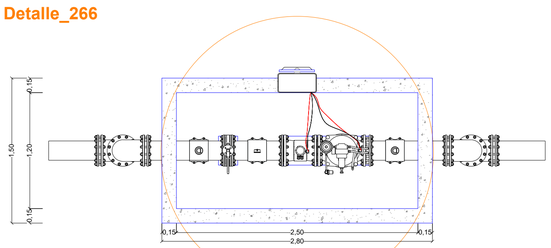

Sección planta

ITEM	DESCRPCIÓN
1	BUJE ROSCADO MACHO PVC 3/4" x 1/2"
2	BUSHING PVC 1/2" x 1/4"
3	BRIDA VAN STONE PVC 8"
4	CAUDALIMETRO ELECTROMAGNETICO MUT2200EL 16" ANSI
5	CODO MET x 90° 8" B x 8" B
6	COLLAR MET 8" x 2" RM
7	COLLAR DERIVACIÓN PVC 8" x 3/4" RH
8	EMPAQUE CAUCHO PARA BRIDA DE 8"
9	MANÓMETRO DE GLICERINA 0 - 100 PSI
10	TORNILLOS PARA BRIDA DE 8"
11	TUBERÍA PVC 8" RDE 41
12	VÁLVULA DE AIRE TRIPLE EFECTO 2"
13	VÁLVULA DE CONTROL DE CAUDAL Y REDUCTORA DE PRESIÓN 8"
14	VÁLVULA DE MARIPOSA 8" AC, BRIDADA
15	SOLENOIDE TIPO LATCH
16	PANEL
17	CONTROLADOR AUTOMÁTICO
18	COFRE ELÉCTRICO PARA INTEMPERIE

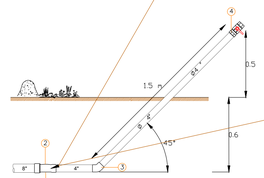

Sección lateral

ITEM	DESCRIPCIÓN
1	TEE METALICA 8 C X 8 E X 4 E
2	CODO 90 8 PULG
3	CODO 45° DE 4"
4	VÁLVULA DE BOLA 4"

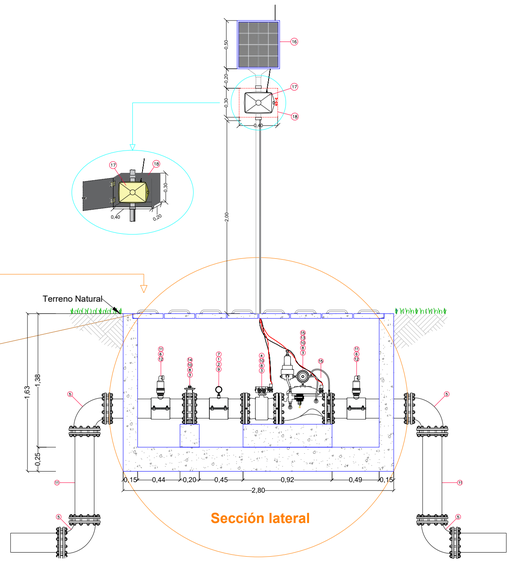

Sección lateral

Detalle_267

TIPO 5 (PVC:10"–12"): PVC 10"

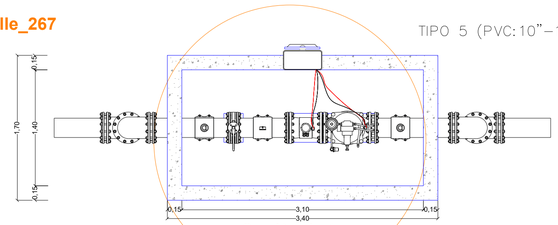

Sección planta

ITEM	DESCRPCIÓN
1	BUJE ROSCADO MACHO PVC 3/4" x 1/2"
2	BUSHING PVC 1/2" x 1/4"
3	BRIDA VAN STONE PVC 10"
4	CAUDALIMETRO ELECTROMAGNETICO MUT2200EL 10" ANSI
5	CODO MET x 90° 10" B x 10" B
6	COLLAR MET 10" x 2" RM
7	COLLAR DERIVACIÓN PVC 10" x 3/4" RH
8	EMPAQUE CAUCHO PARA BRIDA DE 12"
9	MANÓMETRO DE GLICERINA 0 - 100 PSI
10	TORNILLOS PARA BRIDA DE 10"
11	TUBERÍA PVC 10" RDE 41
12	VÁLVULA DE AIRE TRIPLE EFECTO 2"
13	VÁLVULA DE CONTROL DE CAUDAL Y REDUCTORA DE PRESIÓN 10"
14	VÁLVULA DE MARIPOSA 10" AC, BRIDADA
15	SOLENOIDE TIPO LATCH
16	PANEL
17	CONTROLADOR AUTOMÁTICO
18	COFRE ELÉCTRICO PARA INTEMPERIE

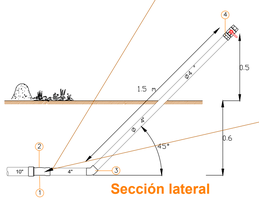

Sección lateral

ITEM	DESCRIPCIÓN
1	TEE METALICA 10 C X 10 E X 4 E
2	CODO METALICO 90° 10 PULG
3	CODO 45° DE 4"
4	VÁLVULA DE BOLA 4"

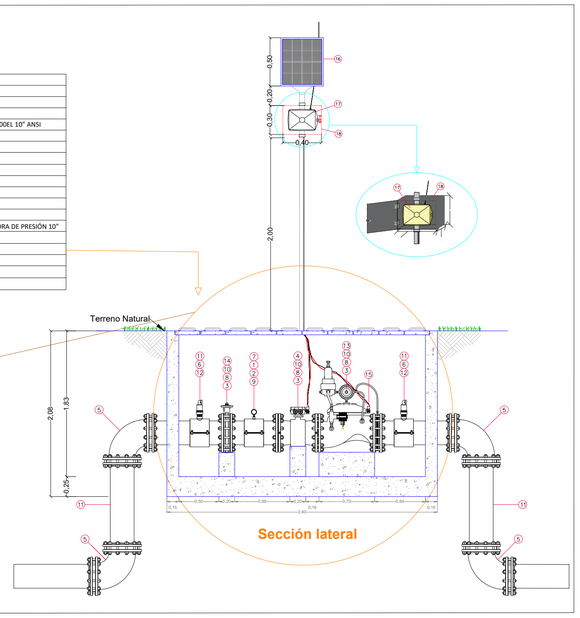

Sección lateral

PROYECTO: MEMORIA DE DETALLES CONSTRUCTIVOS COMO OPCIÓN DE GRADO EN LA EMPRESA AGRODINCO

MAPA:

CAJILLAS PREDIALES

Realizado por:

VANESSA SALAS URIBE
PASANTE DE INGENIERÍA CIVIL

Revisó:

Aprobó:

Plano No. 50 / 59

N
W E
S

Escala: 1:20

0 0.5 1 Metros

Detalle_268

TIPO 6 (PVC:14"–16") : PVC 16"

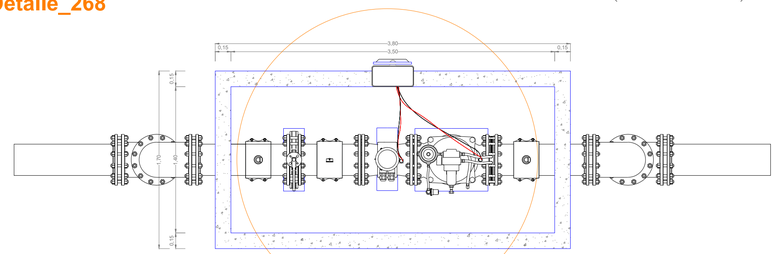

Sección planta

ITEM	DESCRPCIÓN
1	BUJE ROSCADO MACHO PVC 3/4" x 1/2"
2	BUSHING PVC 1/2" x 1/4"
3	BRIDA VAN STONE PVC 16"
4	CAUDALIMETRO ELECTROMAGNÉTICO 16"
5	CODO MET x 90° 16" B x 16" B
6	COLLAR POLIPROPILENO 16" x 2" RH
7	COLLAR DERIVACIÓN PVC 16" x 3/4" RH
8	EMPAQUE CAUCHO PARA BRIDA DE 16"
9	MANÓMETRO DE GLICERINA 0 - 100 PSI
10	TORNILLOS PARA BRIDA DE 16"
11	TUBERÍA PVC 16" RDE 41
12	VÁLVULA DE AIRE TRIPLE EFECTO 2"
13	VÁLVULA DE CONTROL DE CAUDAL Y REDUCTORA DE PRESIÓN 16"
14	VÁLVULA DE MARIPOSA 16" AC, BRIDADA
15	SOLENOIDE TIPO LATCH
16	PANEL
17	CONTROLADOR AUTOMÁTICO
18	COFRE ELÉCTRICO PARA INTEMPERIE

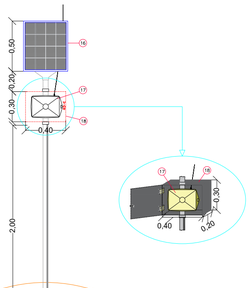

Terreno Natural

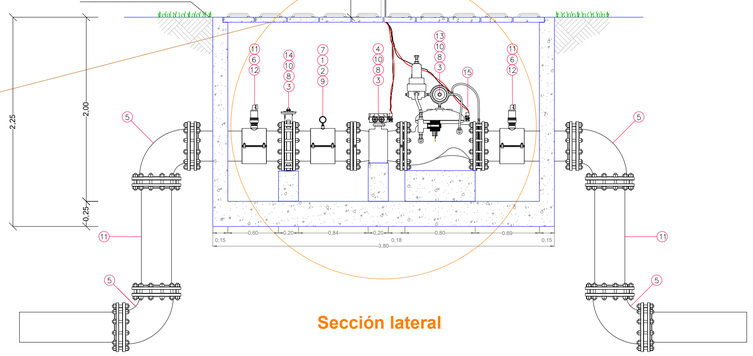

Sección lateral

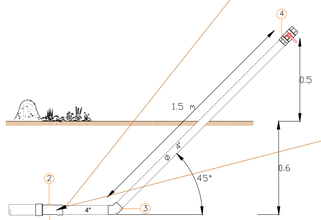

Sección lateral

ITEM	DESCRIPCIÓN
1	TEE METALICA 22 C X 22 E X 4 E
2	CODO METÁLICO 90 22 PULG
3	CODO 45° DE 4"
4	VÁLVULA DE BOLA 4"

PROYECTO: MEMORIA DE DETALLES CONSTRUCTIVOS COMO OPCIÓN DE GRADO EN LA EMPRESA AGRODINCO

MAPA:

CAJILLA MANHOLE

Realizado por:

VANESSA SALAS URIBE
PASANTE DE INGENIERÍA CIVIL

Revisó:

Aprobó:

Plano No. 51 / 59

Escala: 1:20

0 0.5 1 Metros

Detalle_269

Vista en perfil, cajilla manhole

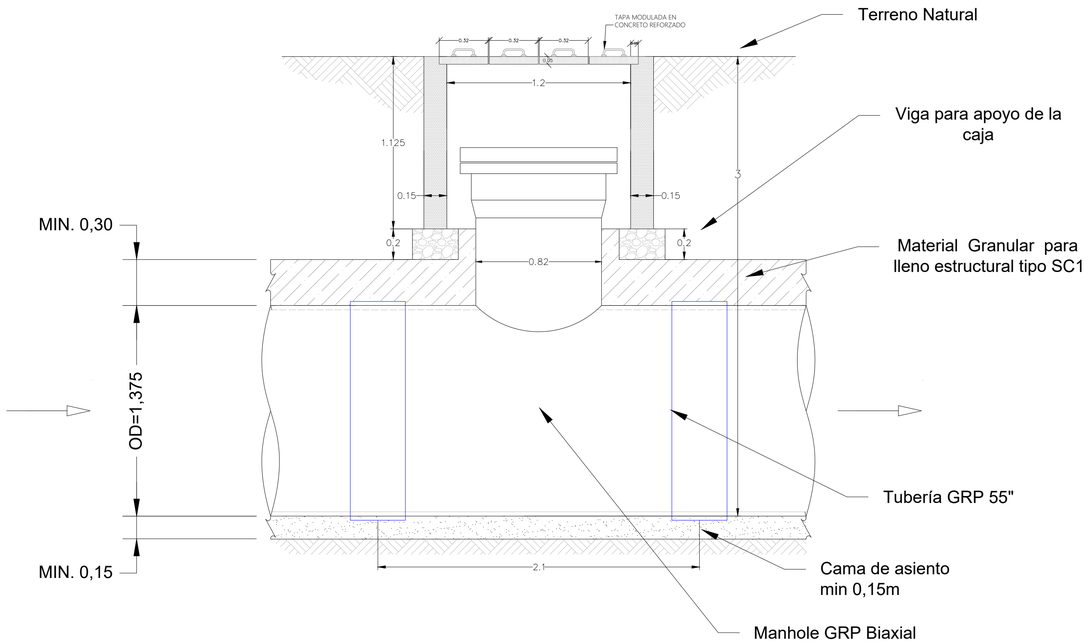

Vista en planta, cajilla manhole

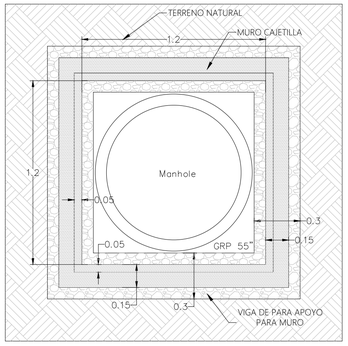

Vista planta/perfil tapa modulada

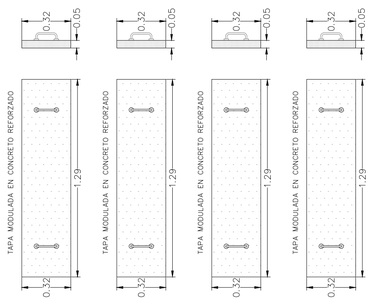

PROYECTO: MEMORIA DE DETALLES CONSTRUCTIVOS COMO OPCIÓN DE GRADO EN LA EMPRESA AGRODINCO

MAPA: PASAMUROS

Realizado por: VANESSA SALAS URIBE, PASANTE DE INGENIERÍA CIVIL

Revisó:

Aprobó:

Plano No. 52 / 59

Escala: 1:40

0 1,2 2,4 Metros

Detalle_270

PLANTA PASAMUROS

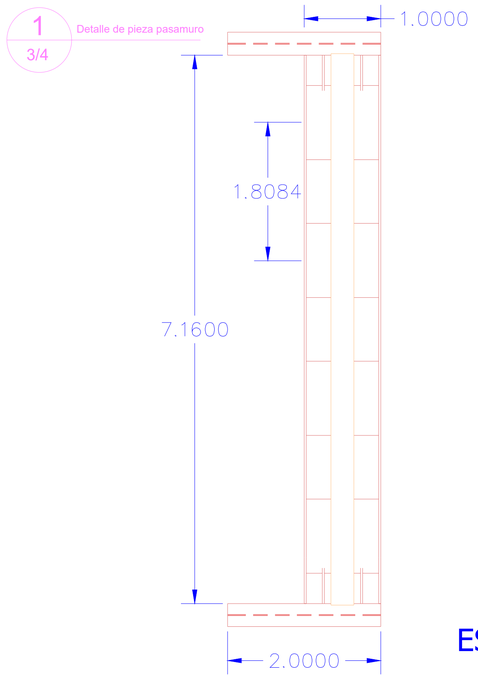

ESCALA 1:25

ISOMETRIA

ACOPLES FLEXIBLES

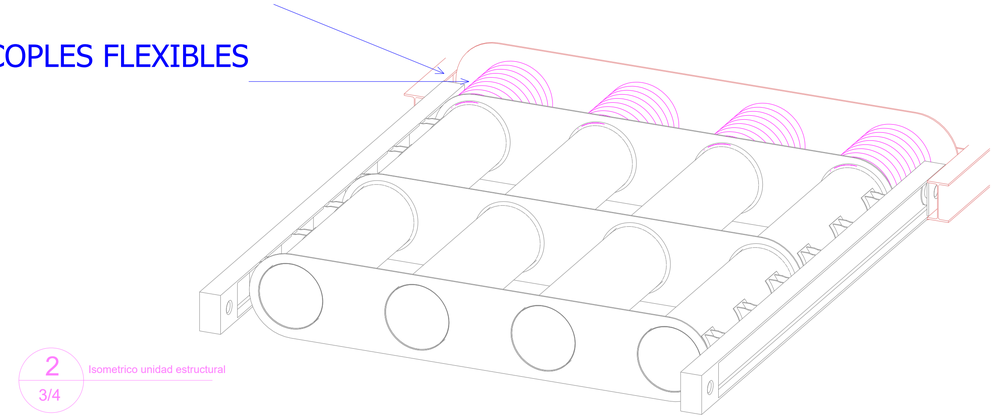

ESCALA 1:50

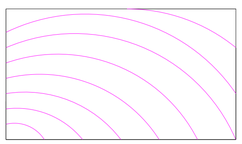

ACOPLES FLEXIBLES

Cejilla de empotramiento

Vigas HEA 550

PROYECTO: MEMORIA DE DETALLES CONSTRUCTIVOS COMO OPCIÓN DE GRADO EN LA EMPRESA AGRODINCO

MAPA:

PASAMUROS

Realizado por:

VANESSA SALAS URIBE
PASANTE DE INGENIERÍA CIVIL

Revisó:

Aprobó:

Plano No. 53 / 59

Escala: 1:40

0 1 2 Metros

Diagrama de cargas Pasamuro Metalico

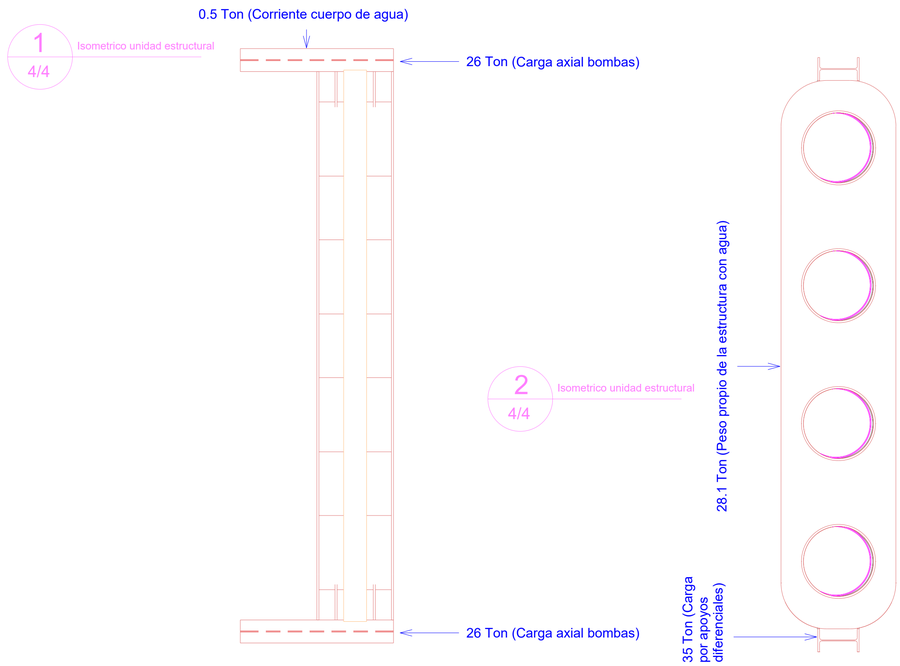

Detalle Pasamuro

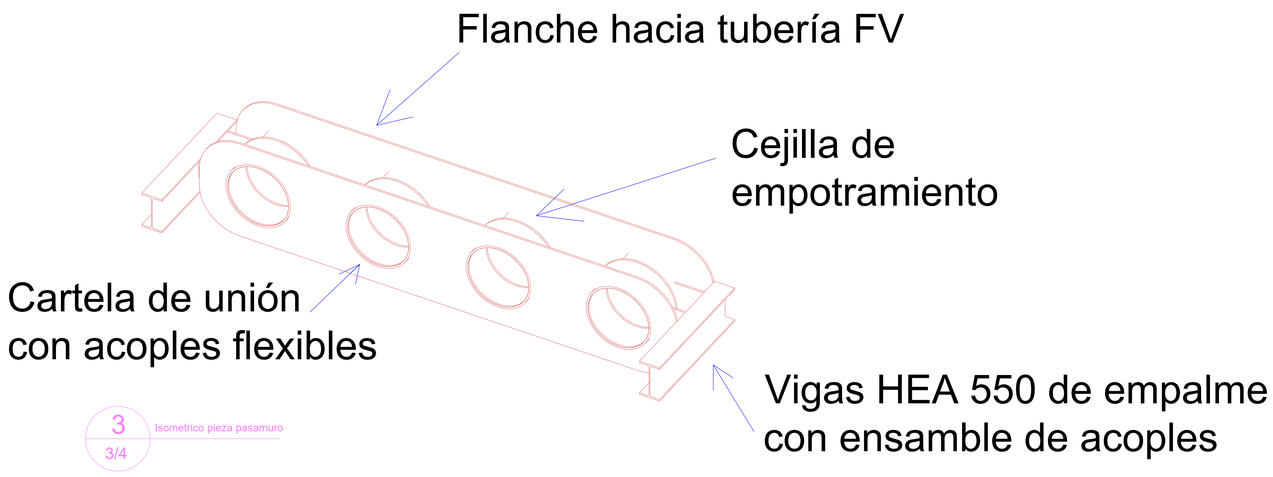

PROYECTO: MEMORIA DE DETALLES CONSTRUCTIVOS COMO OPCIÓN DE GRADO EN LA EMPRESA AGRODINCO

MAPA:

PASAMUROS

Realizado por: VANESSA SALAS URIBE, PASANTE DE INGENIERÍA CIVIL

Revisó:

Aprobó:

Plano No. 54 / 59

Escala: 1:75

Detalle_271

PASO TIPO TUBERÍA PVC 18”

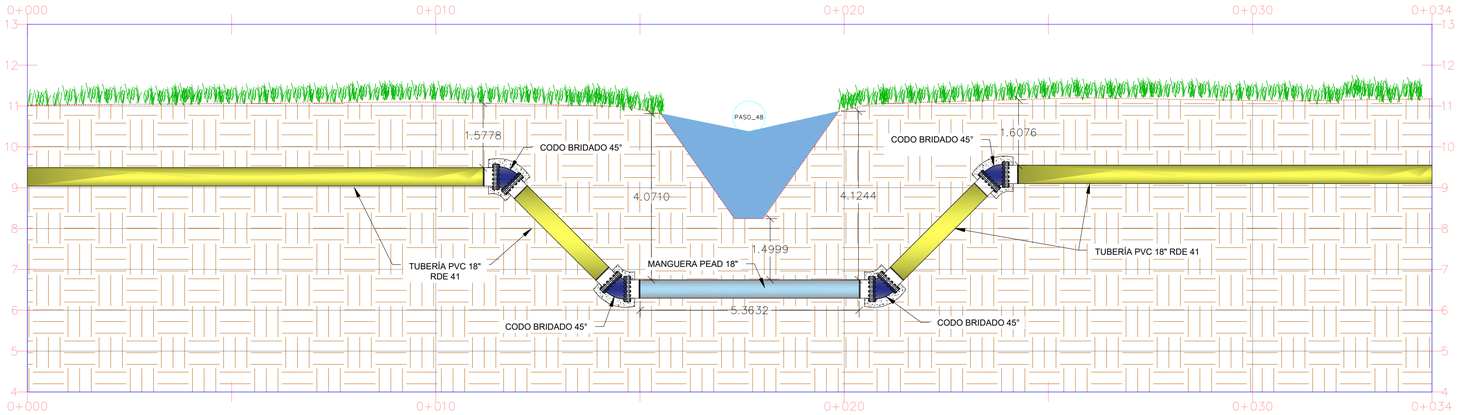

LONGITUD DE PASE: 4.36m

LONGITUD DE PASE MANGUERA: 5.36m

Detalle_272

PASO TIPO TUBERÍA GRP 55”

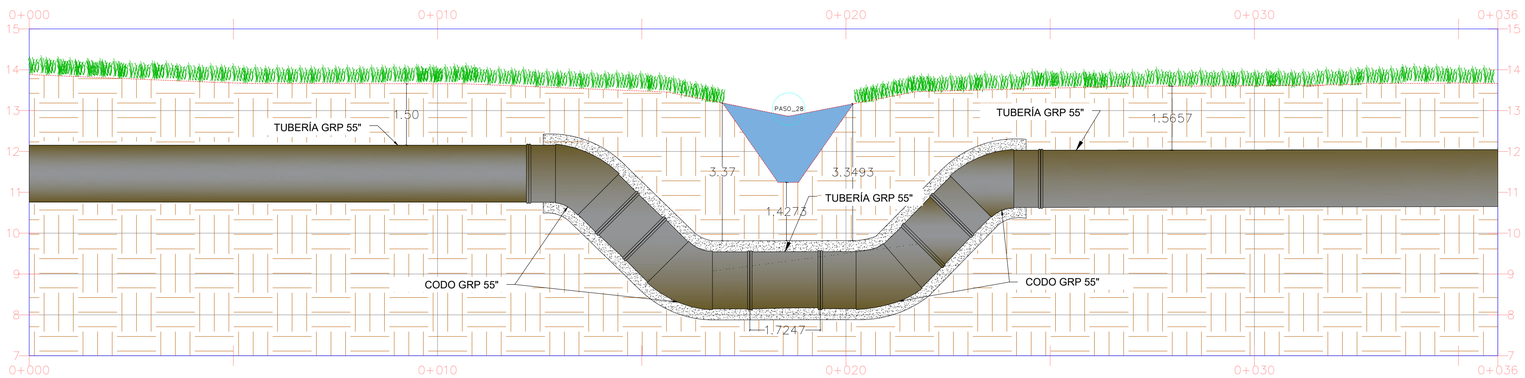

PROYECTO: MEMORIA DE DETALLES CONSTRUCTIVOS COMO OPCIÓN DE GRADO EN LA EMPRESA AGRODINCO

MAPA:

PASOS ENTERRADOS

Realizado por:

VANESSA SALAS URIBE
PASANTE DE INGENIERÍA CIVIL

Revisó:

Aprobó:

Plano No. 55 / 59

Escala: 1:60

0 1.8 3.6 Metros

Detalle_273

PASO TIPO MANGUERA PEAD 40''

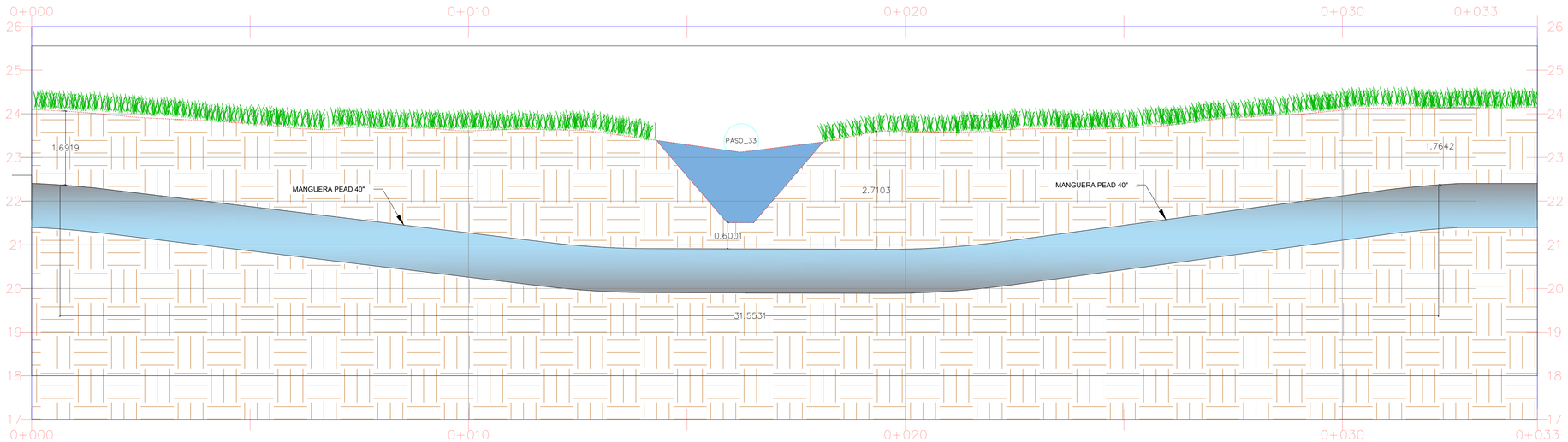

PROYECTO: MEMORIA DE DETALLES CONSTRUCTIVOS COMO OPCIÓN DE GRADO EN LA EMPRESA AGRODINCO

MAPA: CIMENTACIÓN TIPO PVC

Realizado por: VANESSA SALAS URIBE, PASANTE DE INGENIERÍA CIVIL

Revisó:

Aprobó:

Plano No. 56 / 59

Escala: 1:40

0 1.2 2.4 Metros

Detalle_274

TUBERÍA PVC 12" RDE 41 Y 51

EXCAVACIÓN

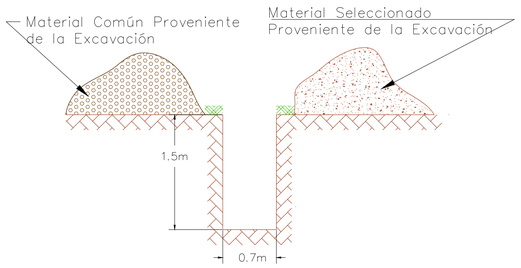

INSTALACIÓN

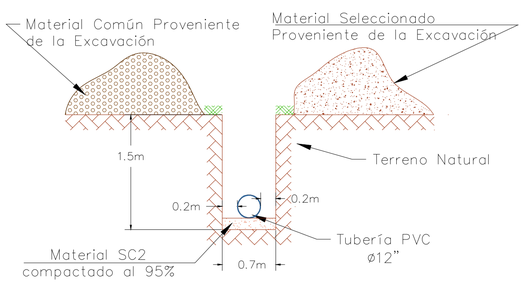

TAPADO Y COMPACTADO

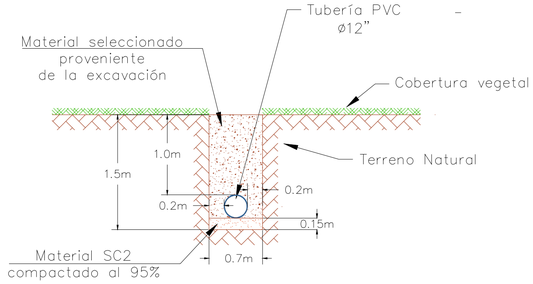

Escala 1:40

ISOMETRIA EXCAVACIÓN

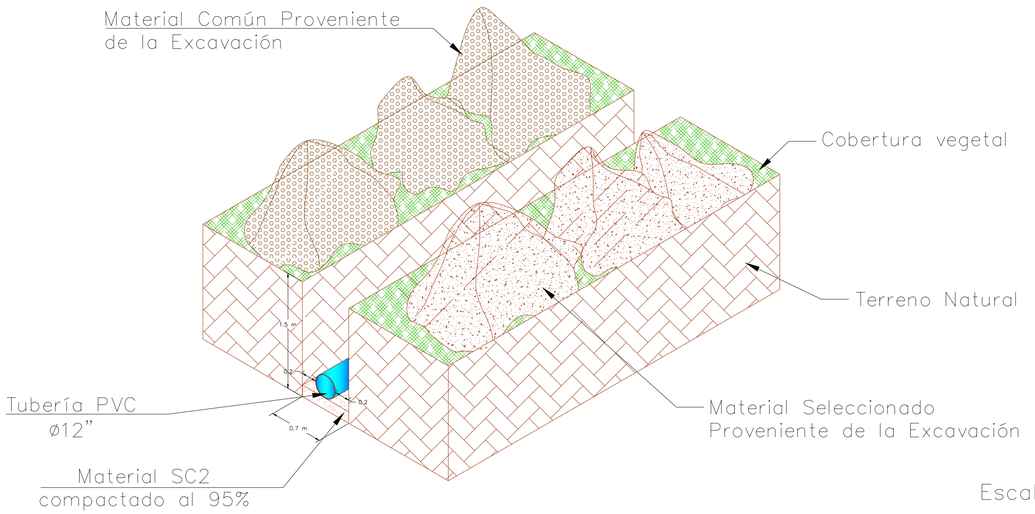

Escala 1:40

VISTA EN PLANTA

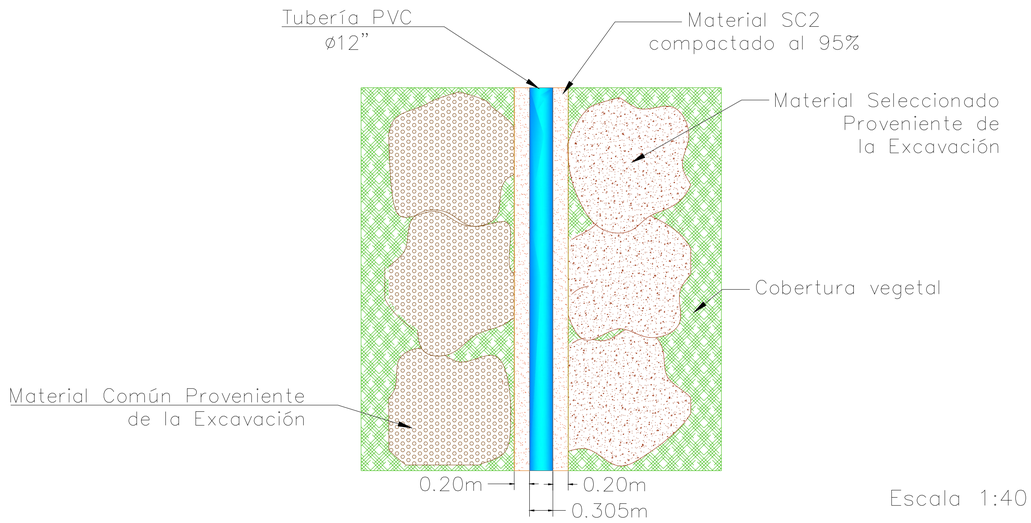

Escala 1:40

Detalle_275

TUBERÍA PEAD DN 800

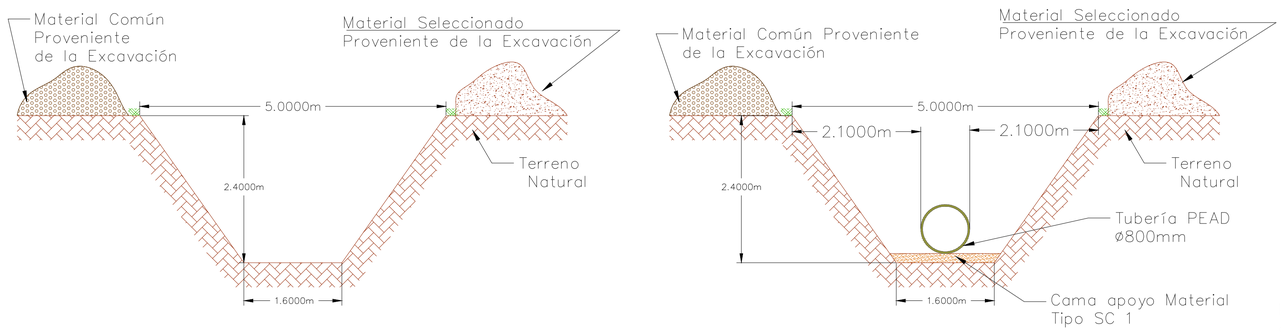

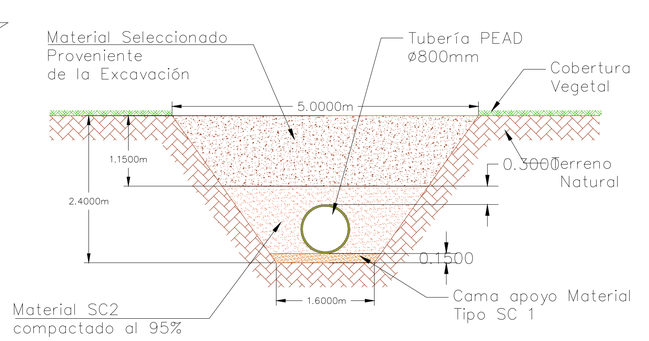

Escala 1:40

PROYECTO: MEMORIA DE DETALLES CONSTRUCTIVOS COMO OPCIÓN DE GRADO EN LA EMPRESA AGRODINCO

MAPA: CIMENTACIÓN TIPO PEAD

Realizado por: VANESSA SALAS URIBE, PASANTE DE INGENIERÍA CIVIL

Revisó:

Aprobó:

Plano No. 57 / 59

Escala: 1:50

0 1.2 2.4 Metros

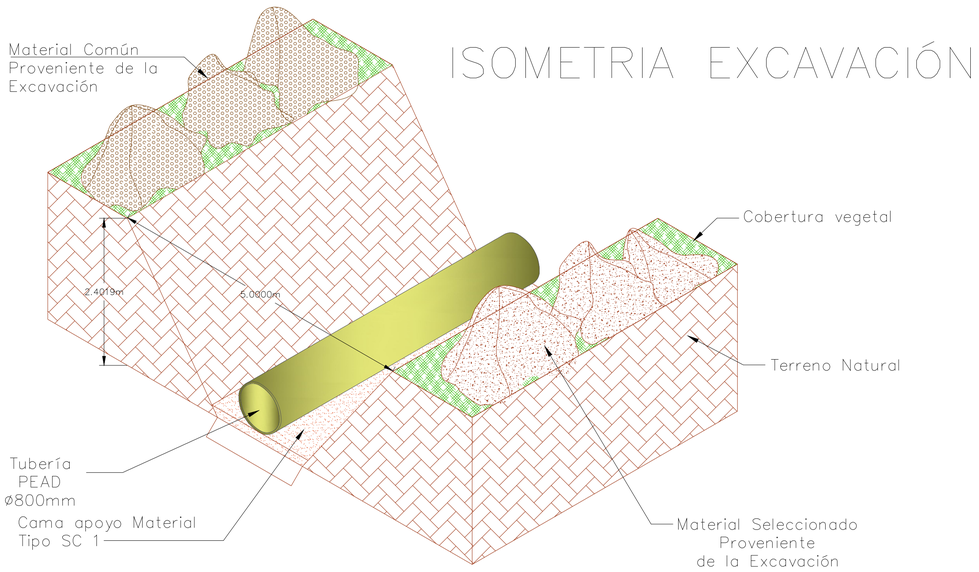

Escala 1:50

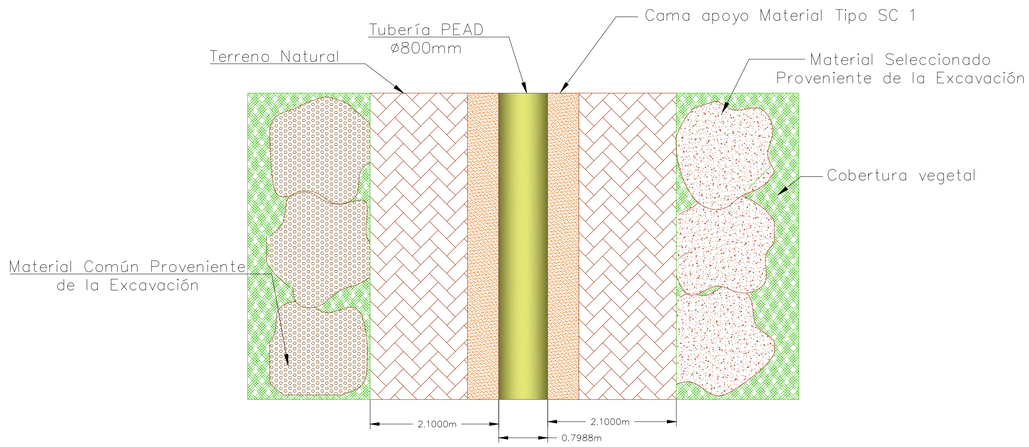

Escala 1:50

PROYECTO: MEMORIA DE DETALLES CONSTRUCTIVOS COMO OPCIÓN DE GRADO EN LA EMPRESA AGRODINCO

MAPA: CIMENTACIÓN TIPO GRP

Realizado por: VANESSA SALAS URIBE, PASANTE DE INGENIERÍA CIVIL

Revisó:

Aprobó:

Plano No. 58 / 59

Escala: 1:60

0 1.8 3.6 Metros

Detalle_276

TUBERÍA GRP DN 1400

EXCAVACIÓN

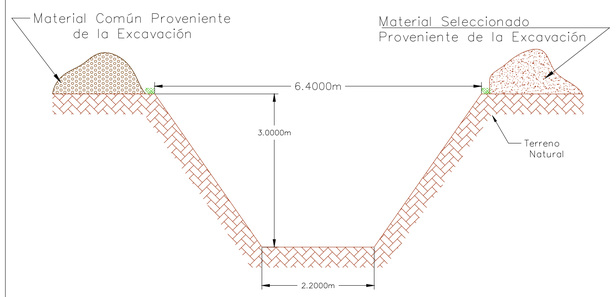

INSTALACIÓN

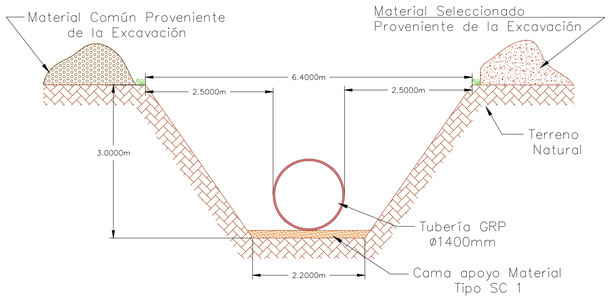

TAPADO Y COMPACTADO

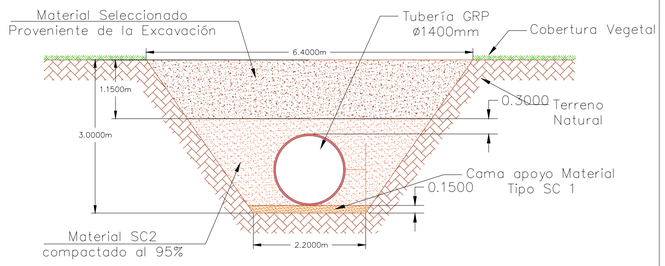

ISOMETRIA EXCAVACIÓN

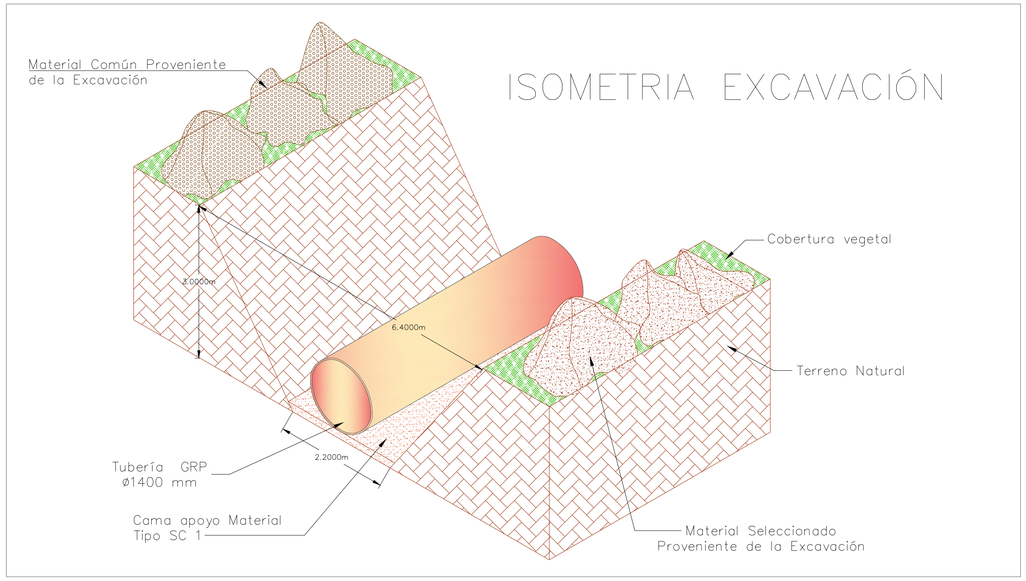

VISTA EN PLANTA

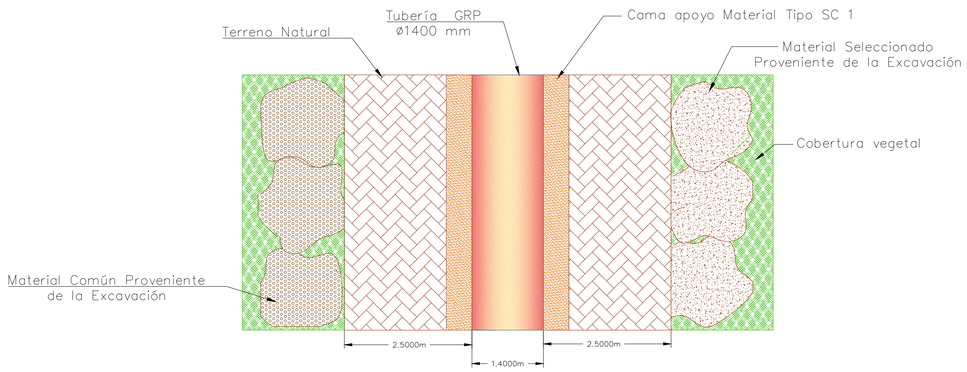

PROYECTO: MEMORIA DE DETALLES CONSTRUCTIVOS COMO OPCIÓN DE GRADO EN LA EMPRESA AGRODINCO

MAPA: CIMENTACIÓN TIPO GRP

Realizado por: VANESSA SALAS URIBE, PASANTE DE INGENIERÍA CIVIL

Revisó:

Aprobó:

Plano No. 59 / 59

Escala: 1:75

Detalle_277

TUBERÍA GRP DOBLE LÍNEA DN 1400

EXCAVACIÓN

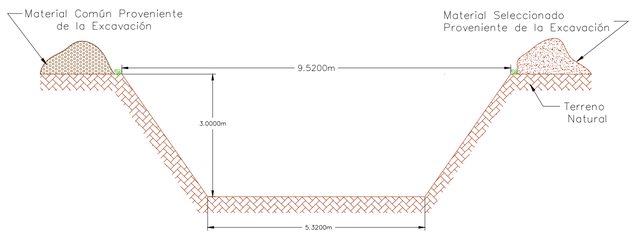

INSTALACIÓN

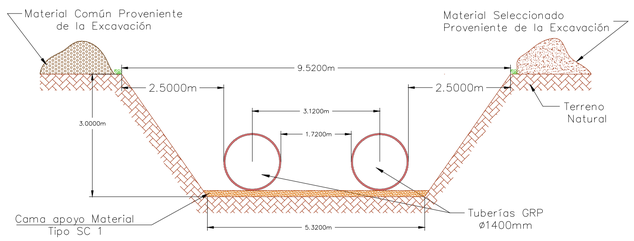

TAPADO Y COMPACTADO

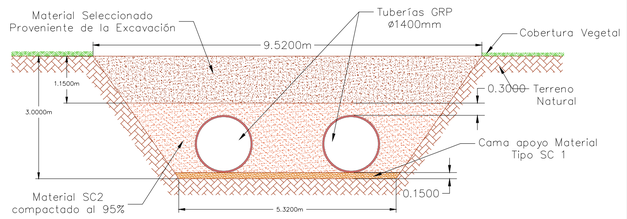

ISOMETRIA EXCAVACIÓN

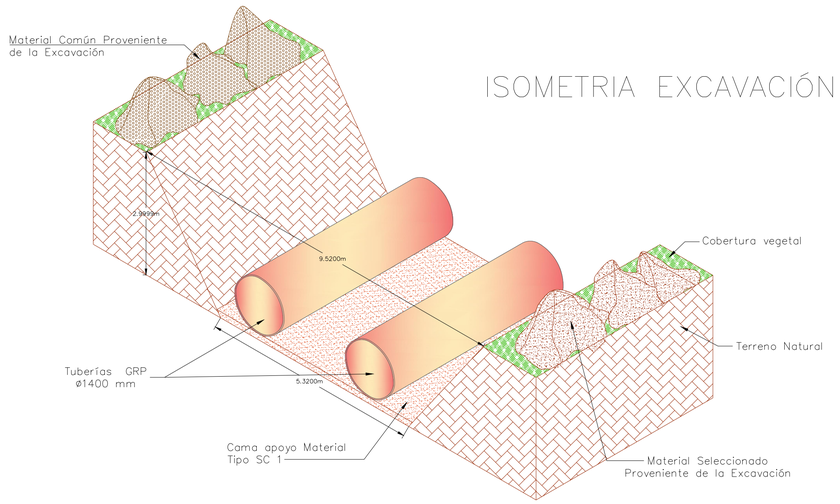

VISTA EN PLANTA